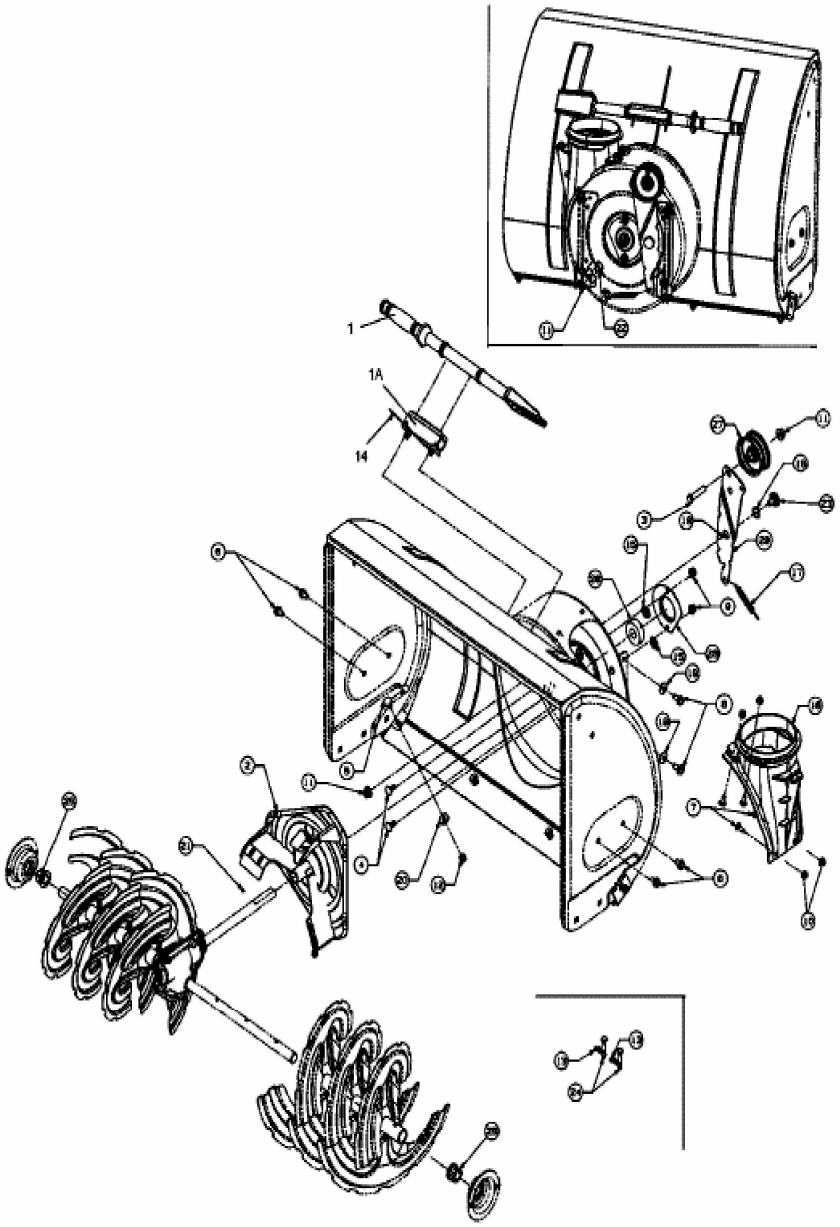

E4-01432A-01