YM 5655 DE > 31AT6TED643 (2007) > FAHRANTRIEB

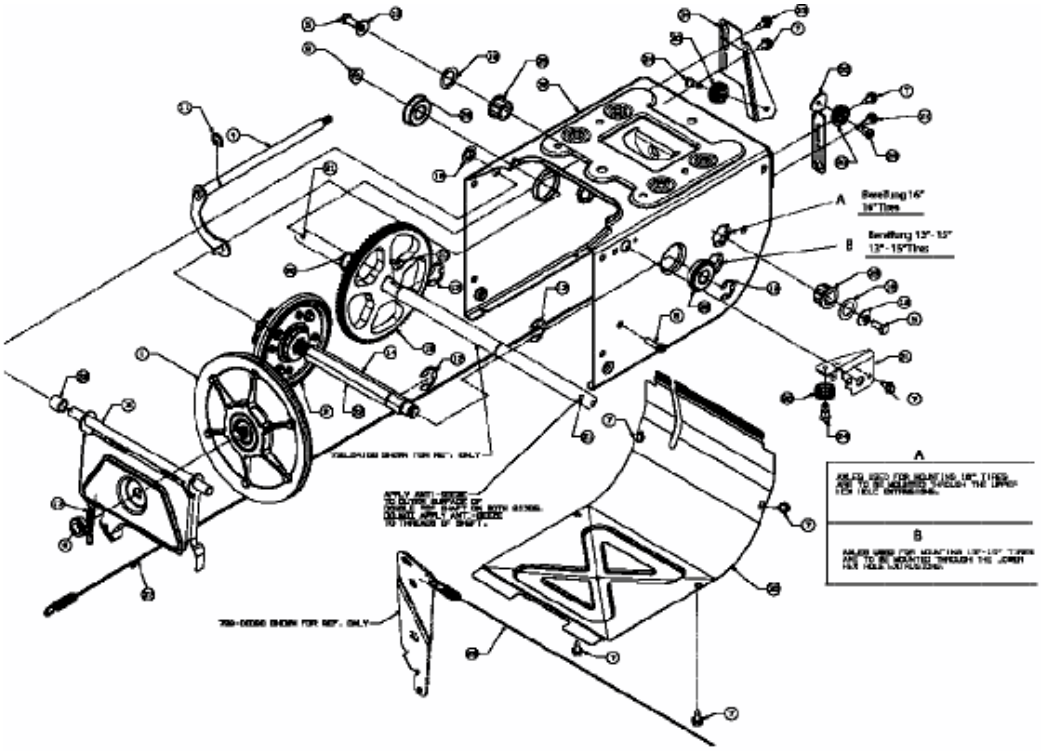

E4-01376A-01