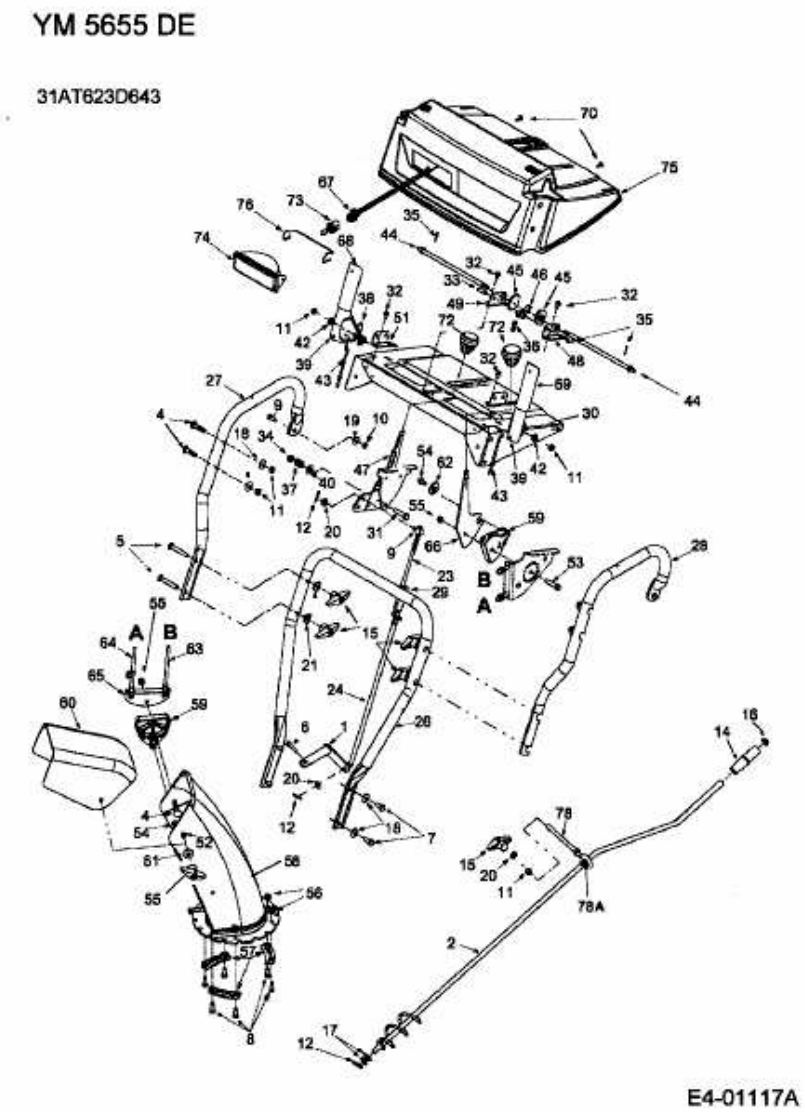YM 5655 DE > 31AT623D643 (2005) > HOLM