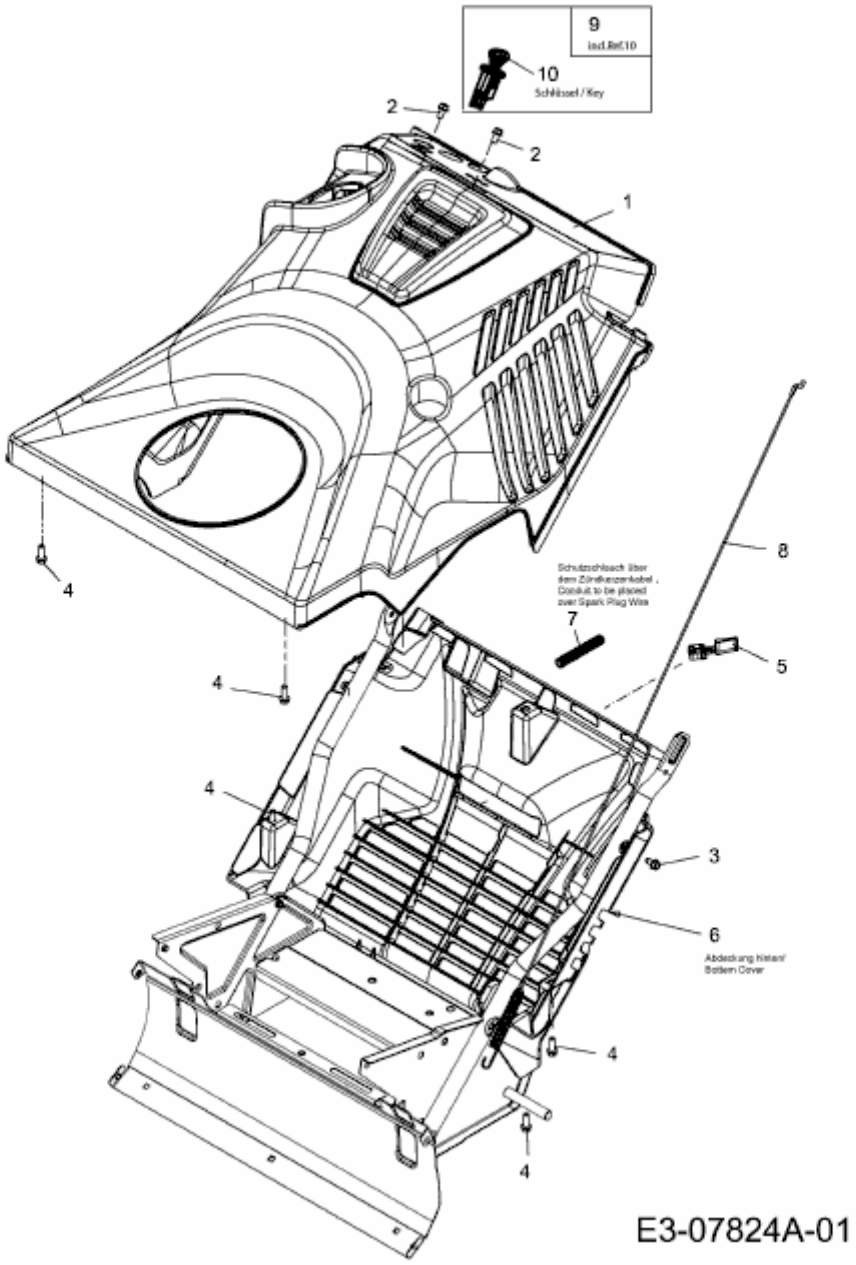EXPERT 5370 > 31AR2T6D650 (2013) > MOTORABDECKUNG