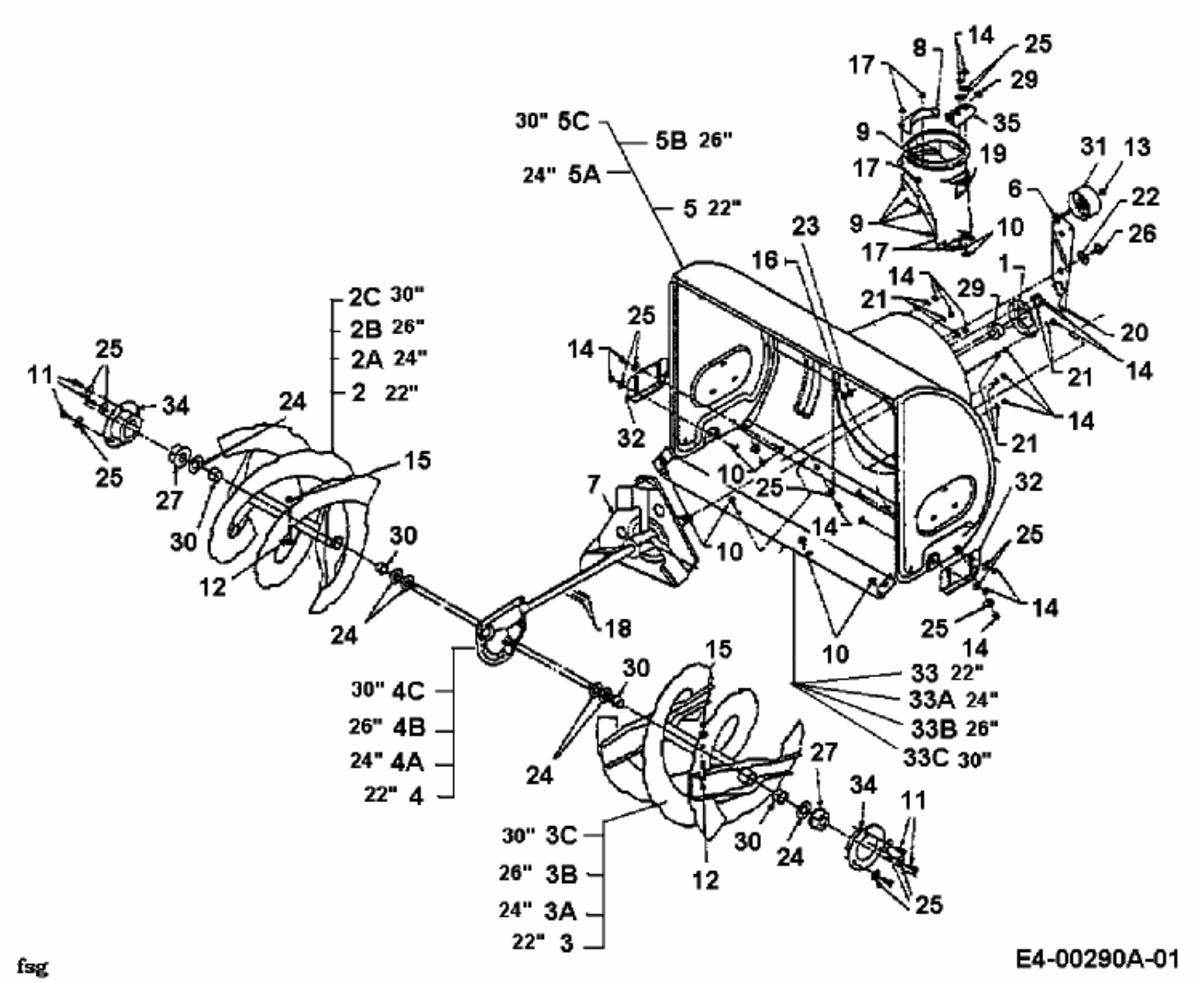E 623 D > 31AE623D643 (1998) > FRÄSGEHÄUSE, SCHNECKE, SCHNECKENANTRIEB