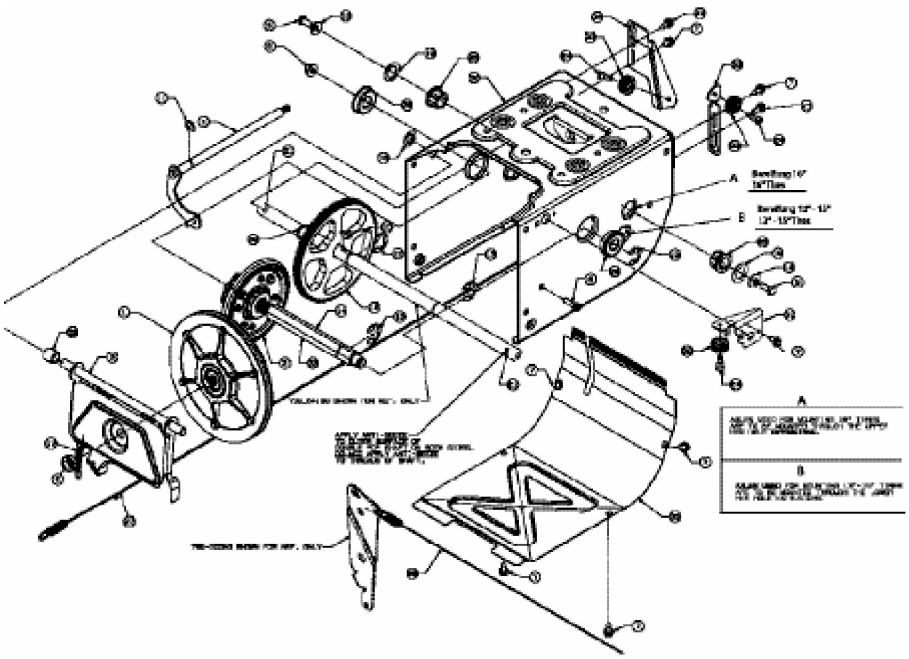

E4-01376A-01