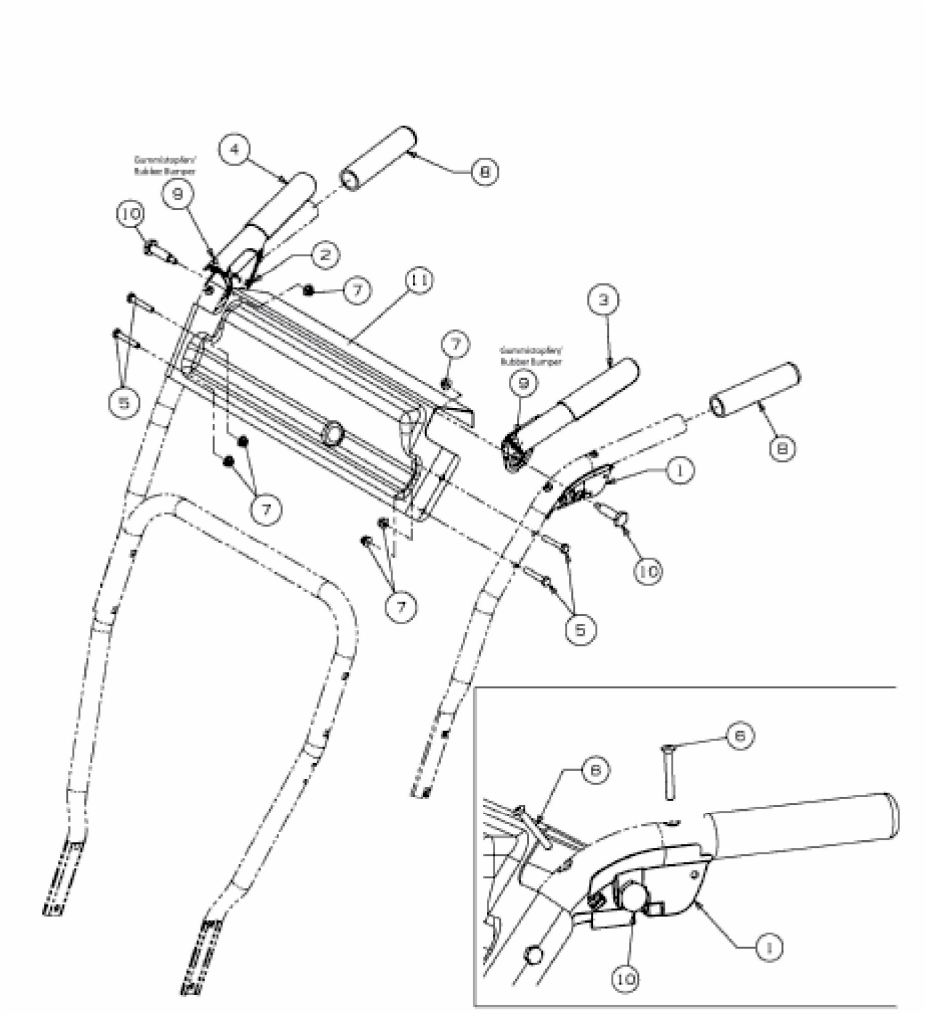
Gummistopfen/
Rubber Bumper
4
8
9
10
2
7
11
3
7
Gummistopfen/
Rubber Bumper
9
5
8
1
7
10
7
5
6
6
1
10

E3-06594A-01