611 D > 31A-62CD678 (2009) > SCHAUFELRAD

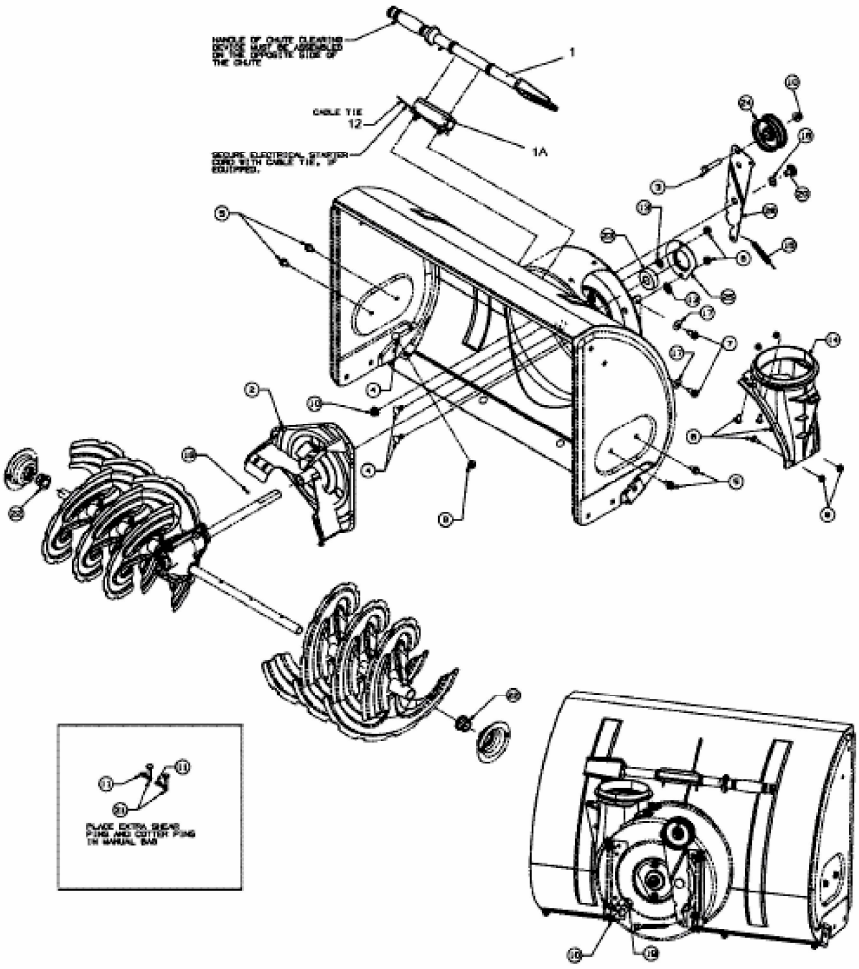

E4-01369C-01