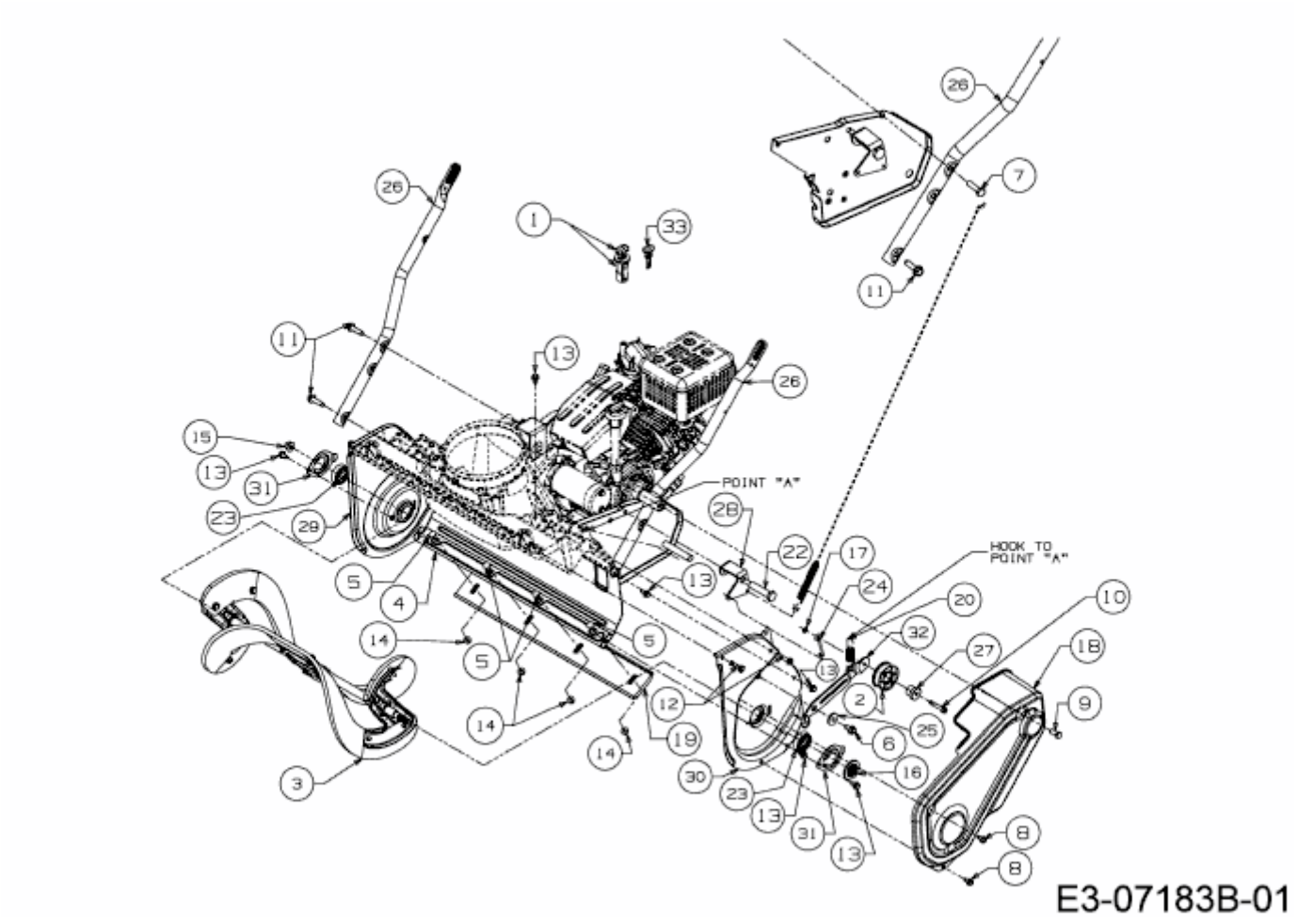SELECT SF 53 > 31A-2M1E650 (2016) > FRÄSGEHÄUSE, SCHNECKE, UNTERHOLM