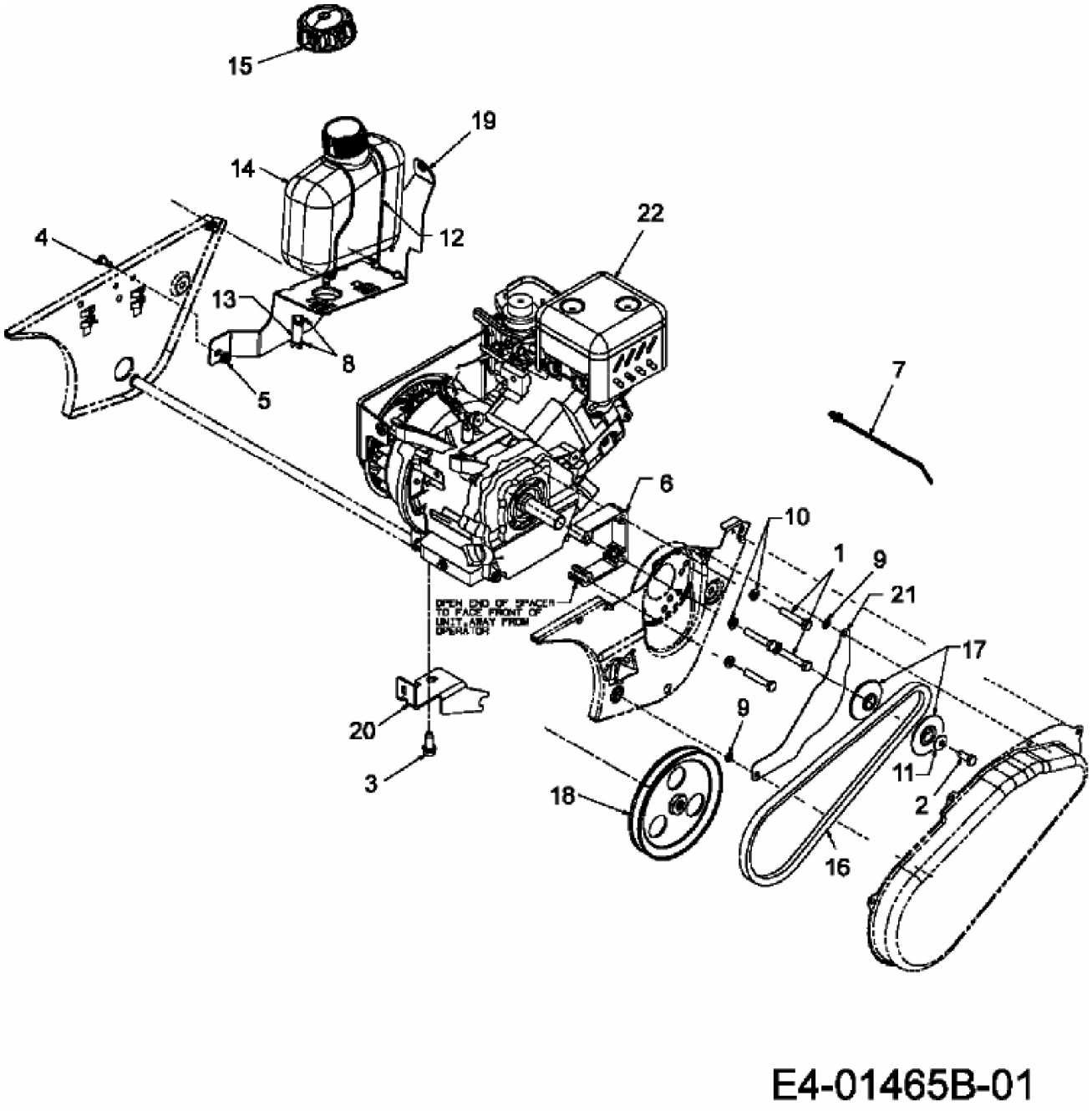
15
19
14
12
22
4
13
8
5
7
6
10
1
9
21
17
9
20
3
18
11
2
16
E4-01465B-01