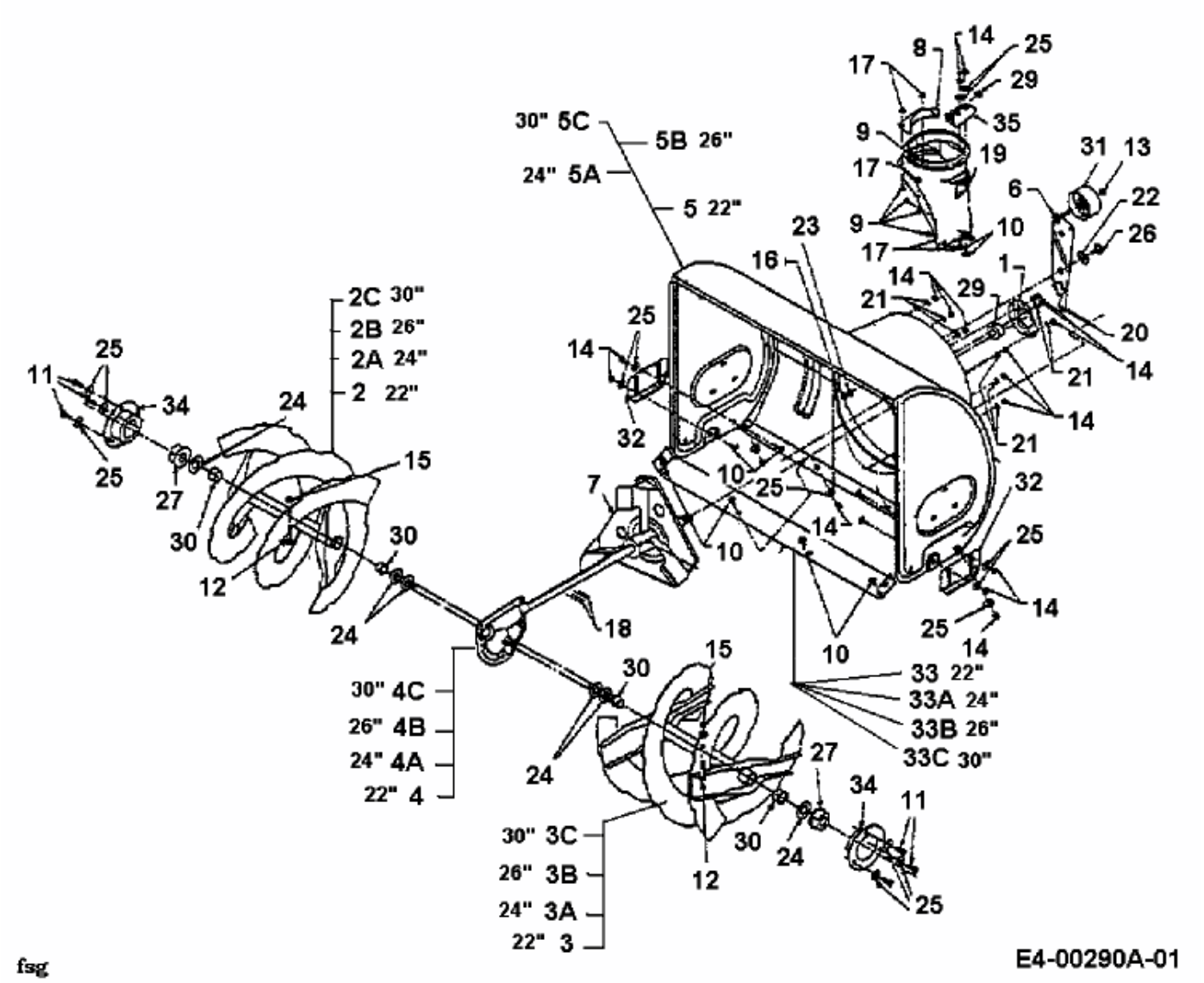E 623 D > 317E623D000 (1997) > FRÄSGEHÄUSE, SCHNECKE, SCHNECKENANTRIEB