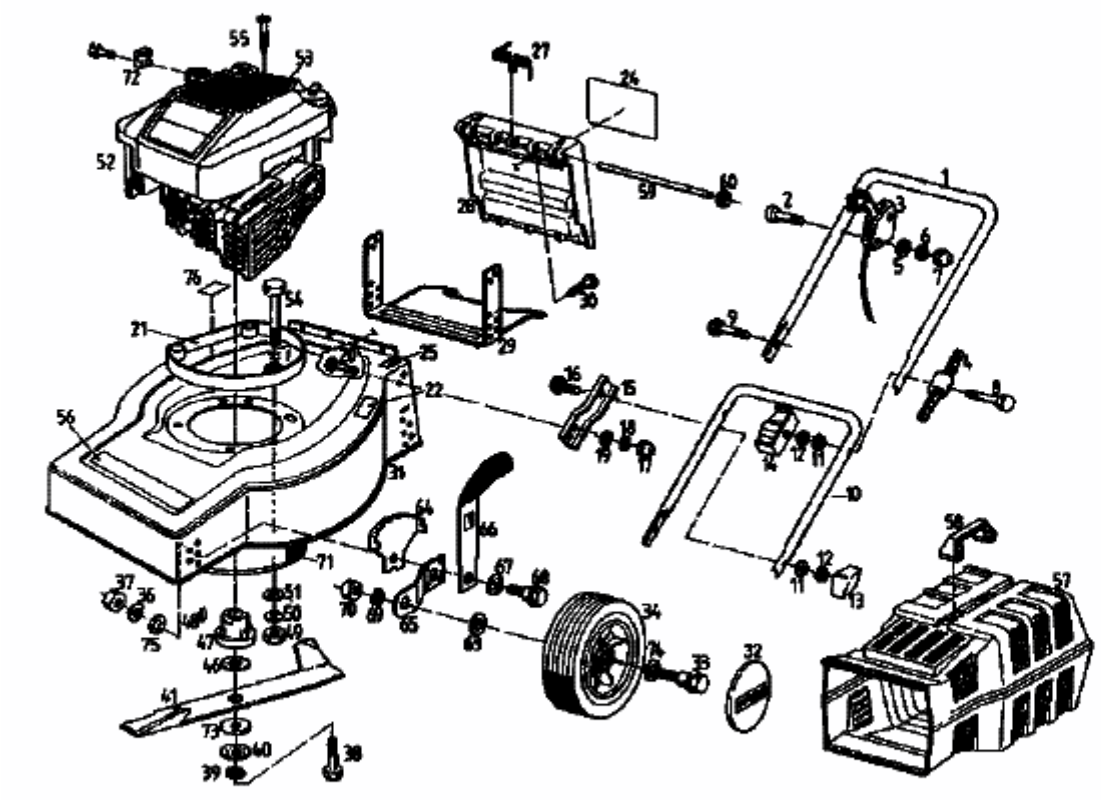TURBO HBS > 02894.05 (1993) > GRUNDGERÄT