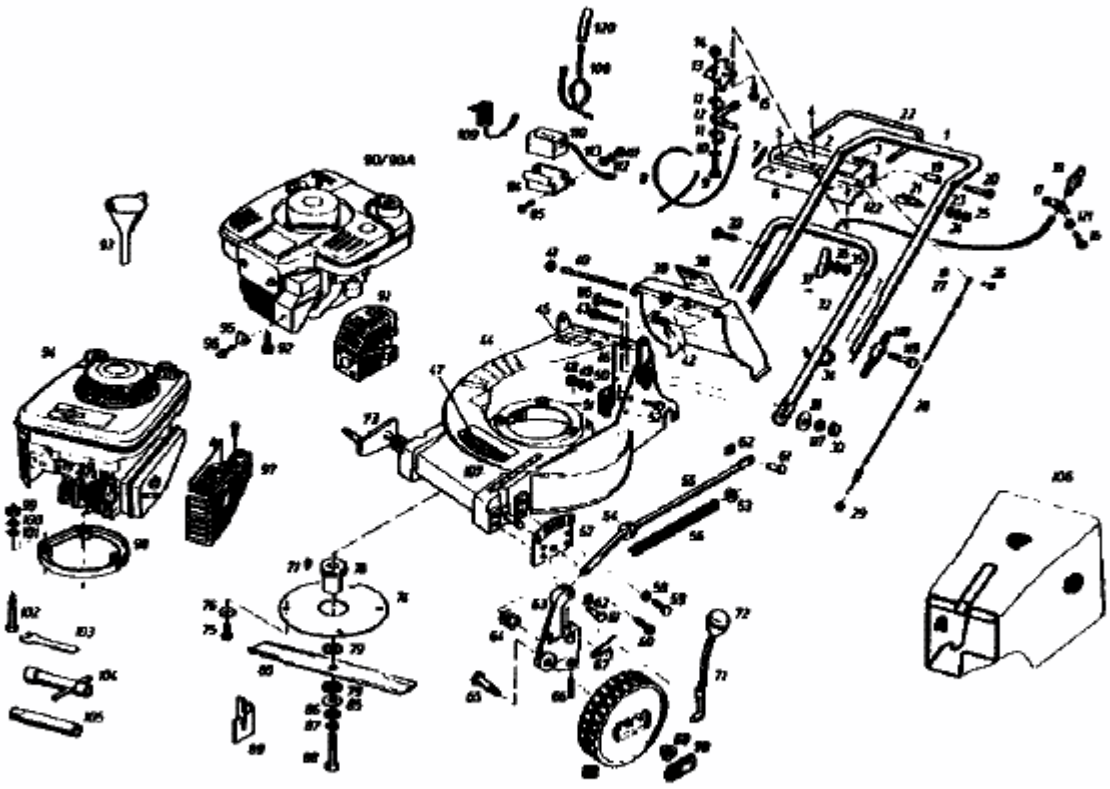HB 55 R > 02882.01 (1986) > GRUNDGERÄT