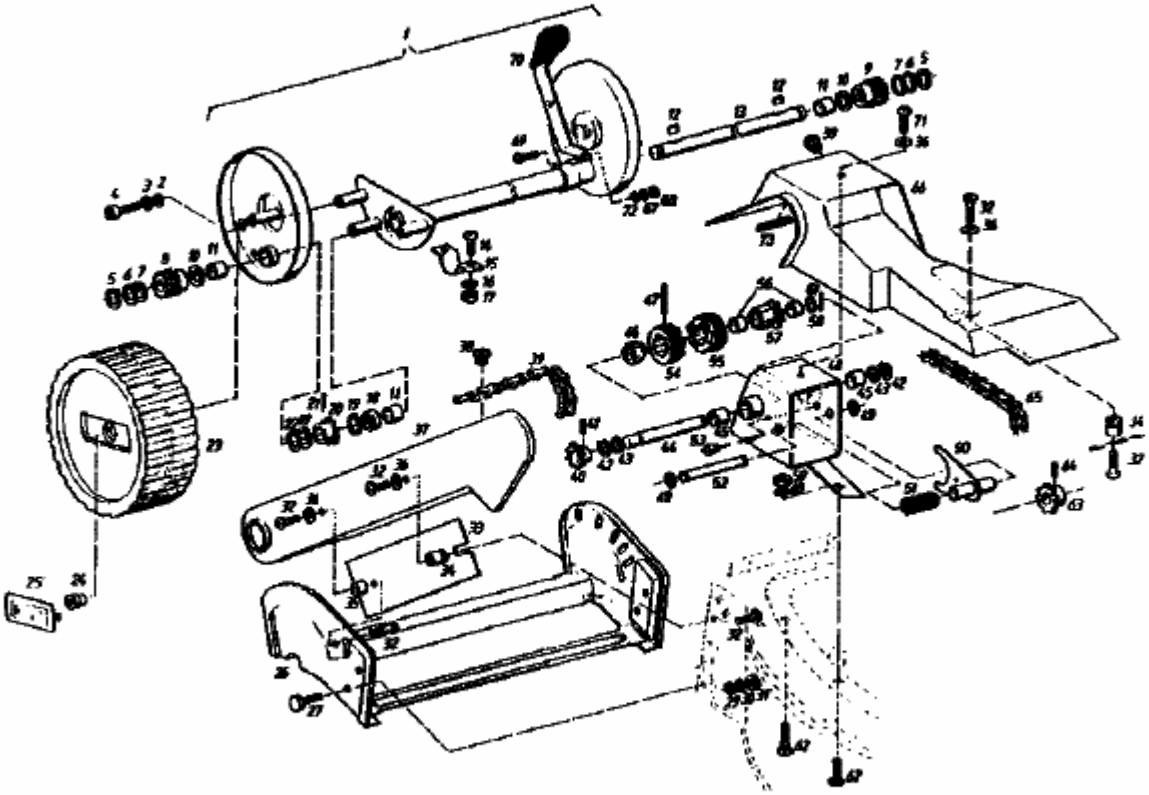HB 46 R > 02877.02 (1986) > FAHRANTRIEB, RÄDER