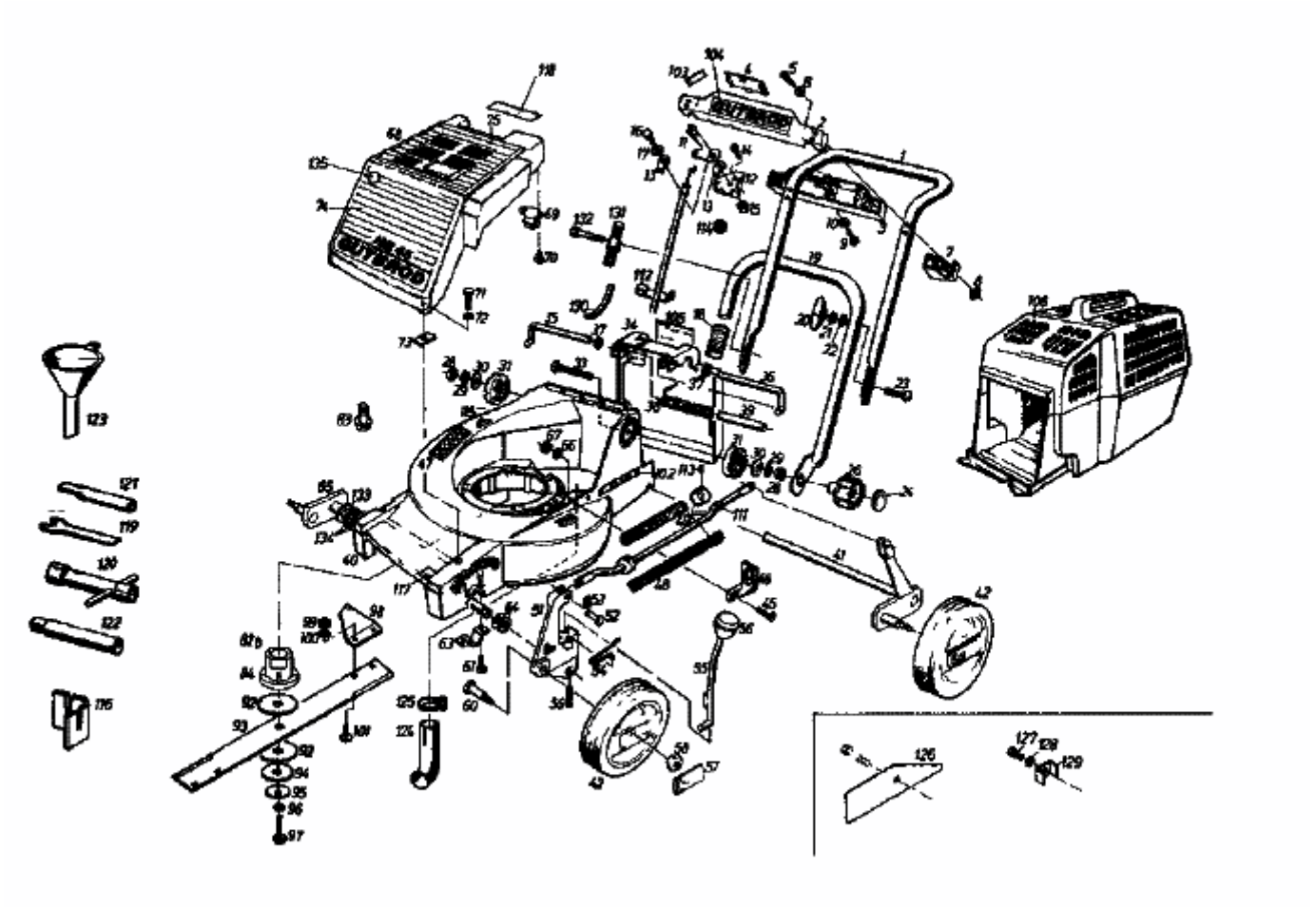HB 45 > 02867.04 (1987) > GRUNDGERÄT