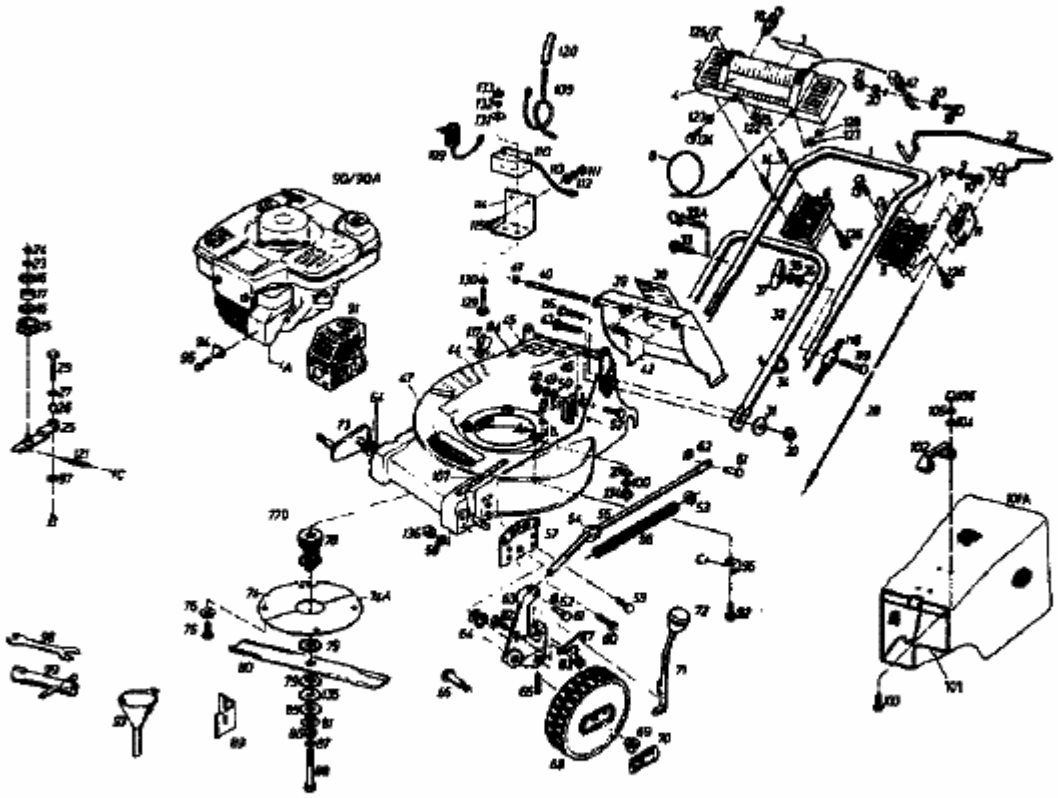HB 55 REL > 02849.02 (1988) > GRUNDGERÄT