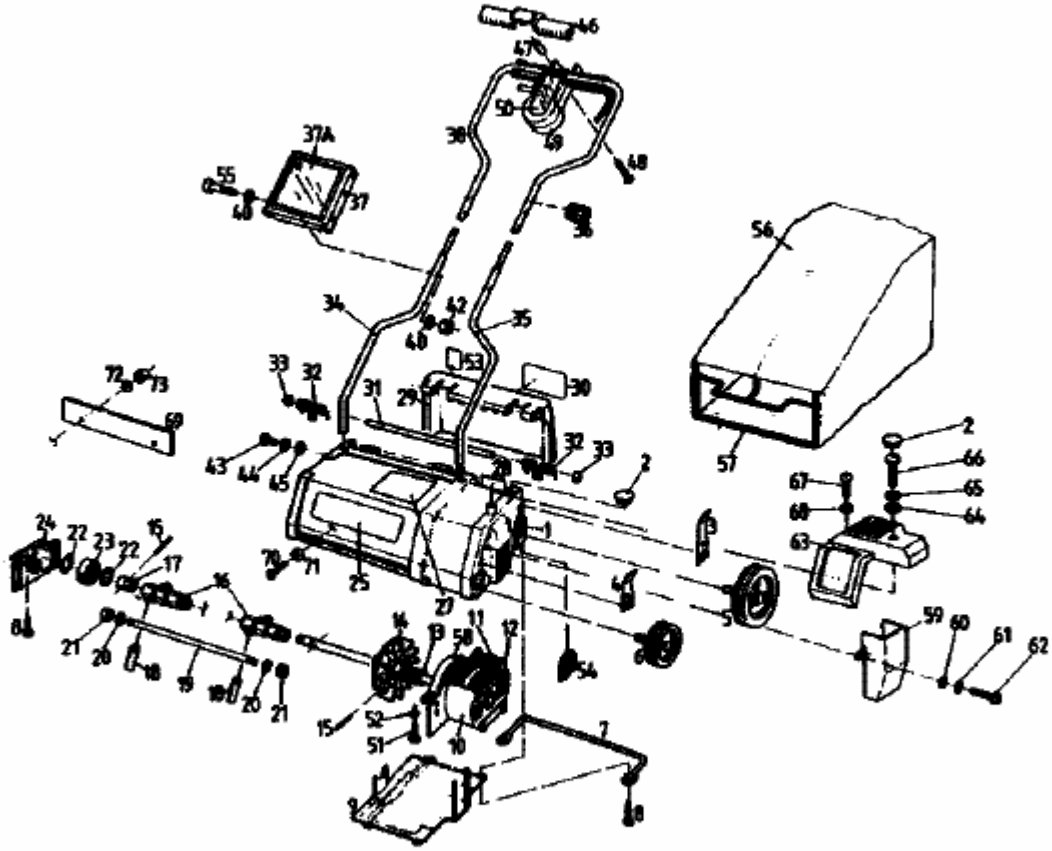VE 32 > 02846.04 (1988) > GRUNDGERÄT