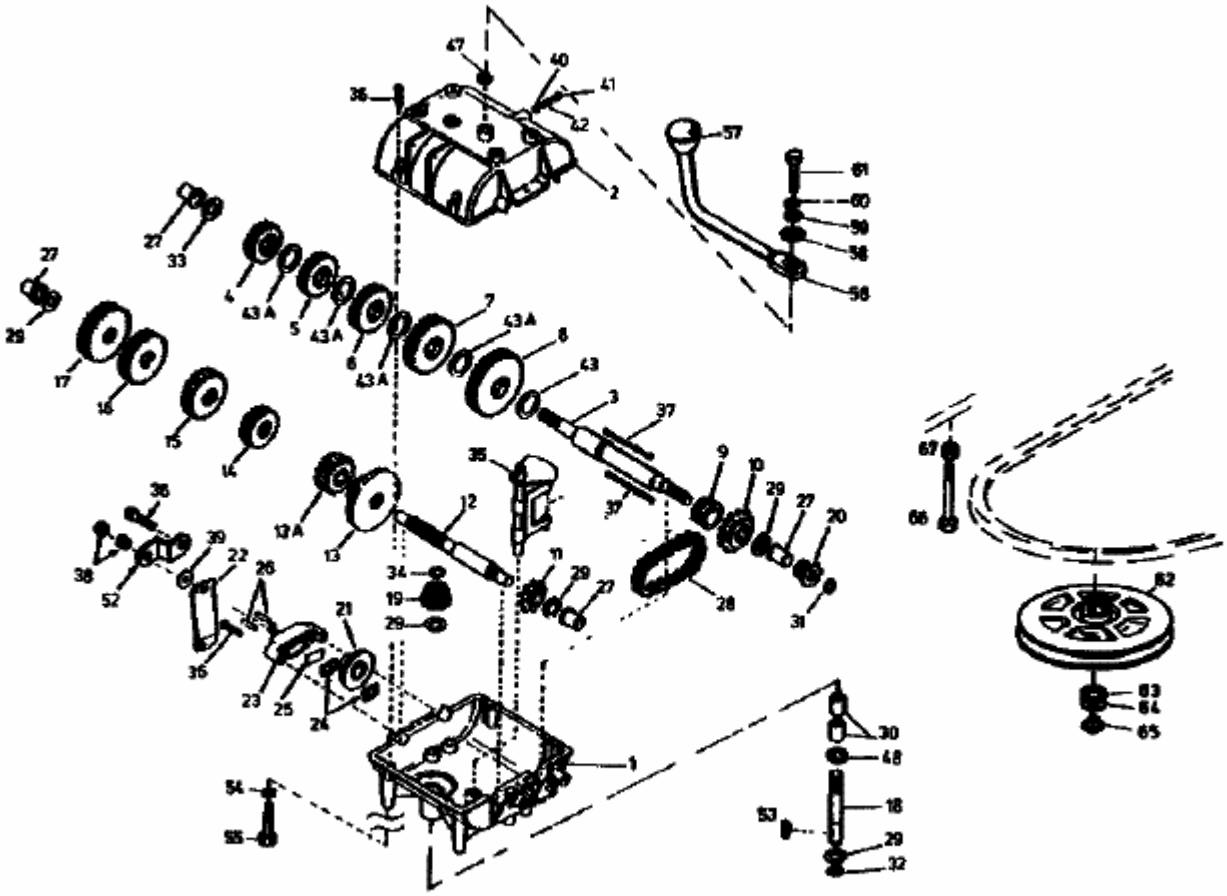SPRINT 1000 E > 02840.04 (1989) > GETRIEBE