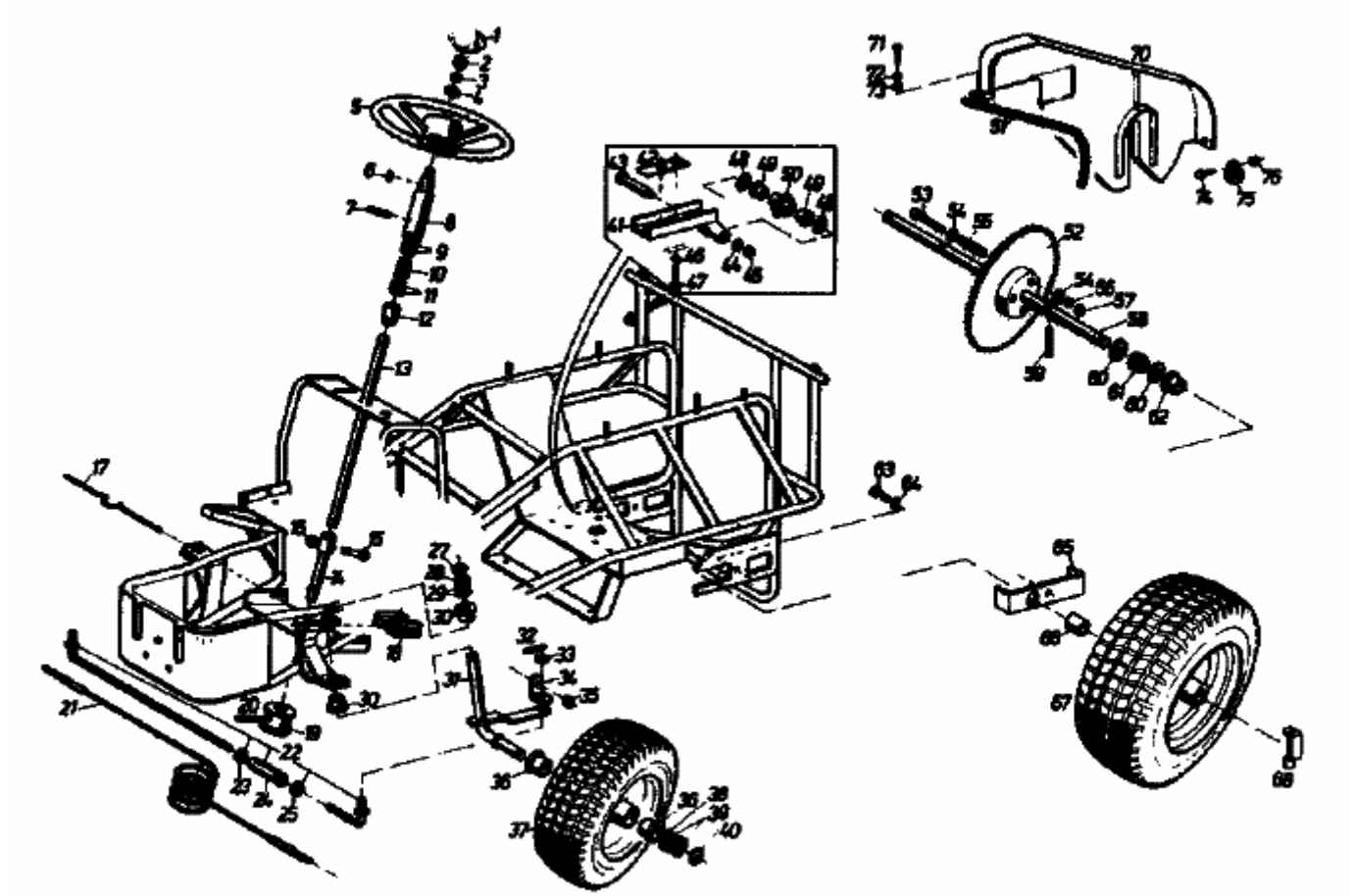SPIDER 170 SD 4 > 02840.03 (1989) > FAHRANTRIEB, LENKRAD, LENKUNG, RÄDER