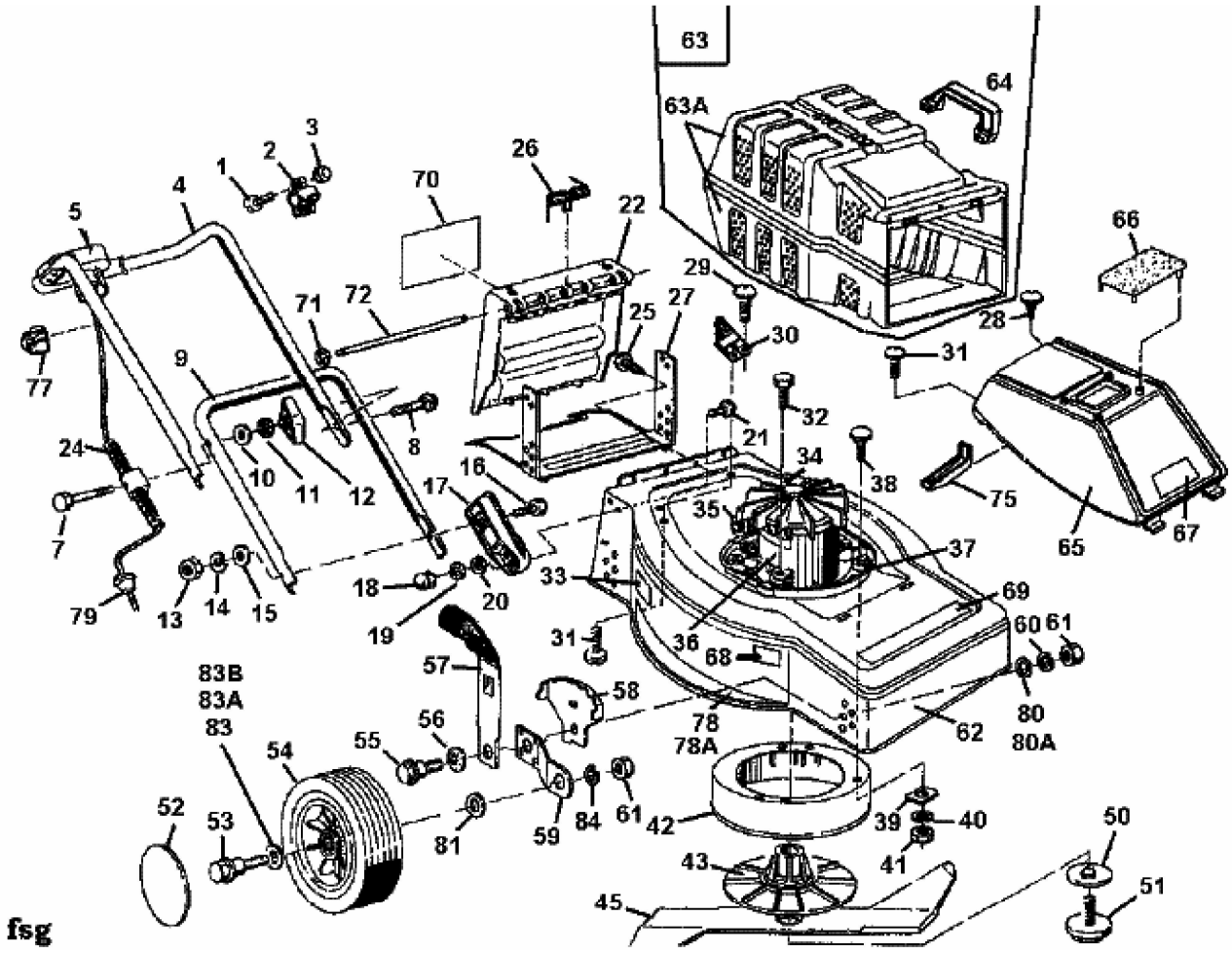
63
63A
64
66
1
2
3
4
5
26
70
22
29
27
25
72
71
30
28
31
77
9
8
32
21
34
38
75
24
10
11
12
16
17
35
37
65
67
7
33
69
79
13
14
15
18
20
19
31
36
68
60
61
57
58
83B
83A
83
78
78A
80
80A
62
54
55
56
52
53
81
59
84
61
42
39
40
41
50
43
45
51
fsg