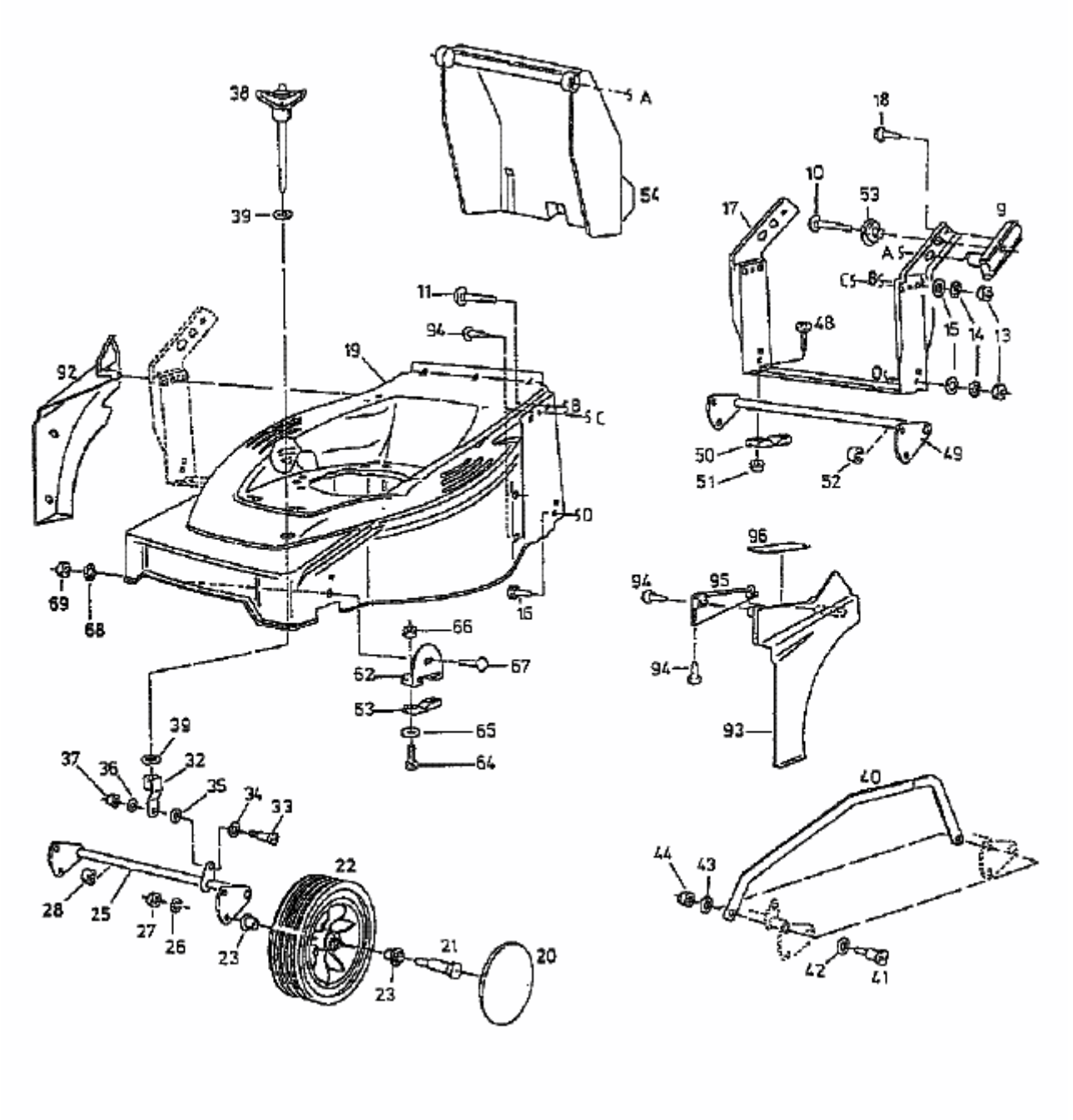YM 1518 > 02817.07 (1997) > RÄDER, SCHNITTHÖHENVERSTELLUNG