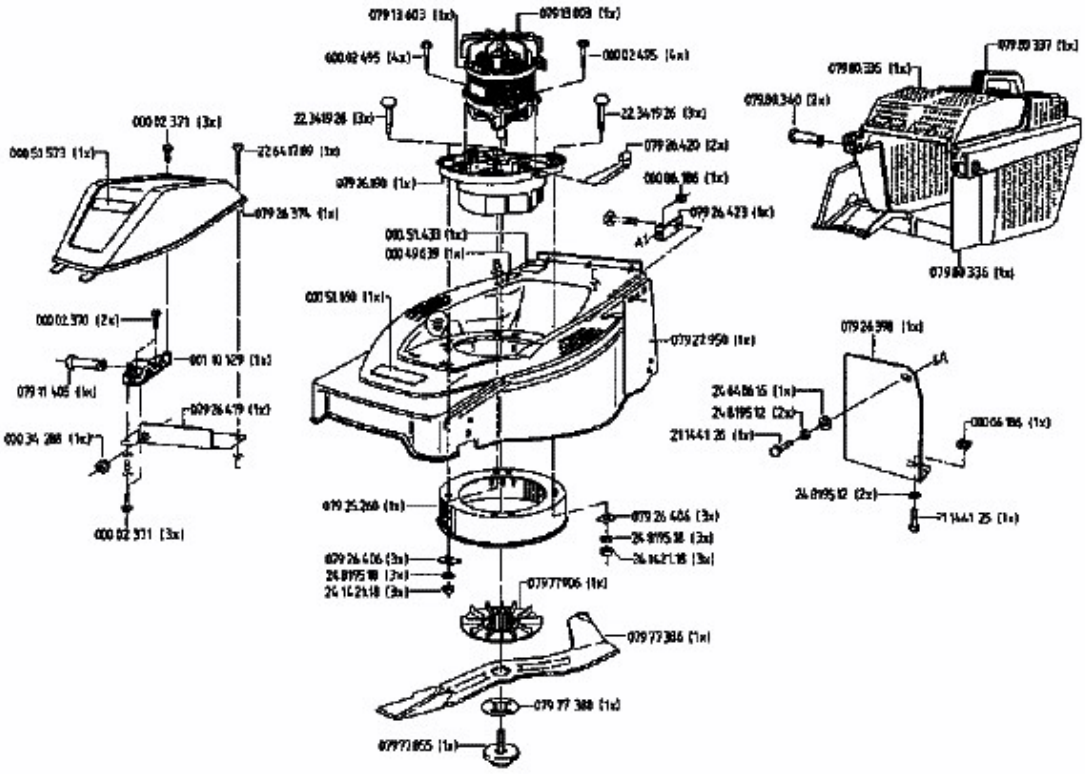HE 48 > 02817.02 (1994) > GRUNDGERÄT