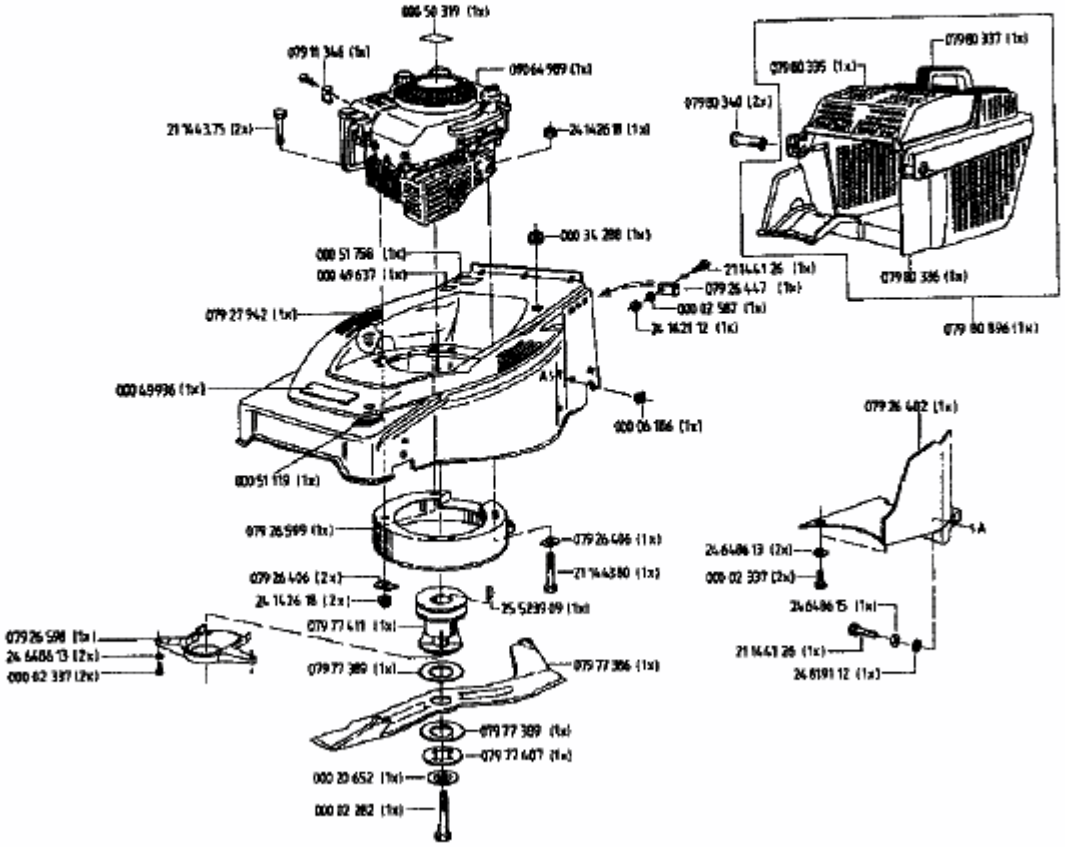HB 48 RL > 02815.04 (1996) > GRUNDGERÄT