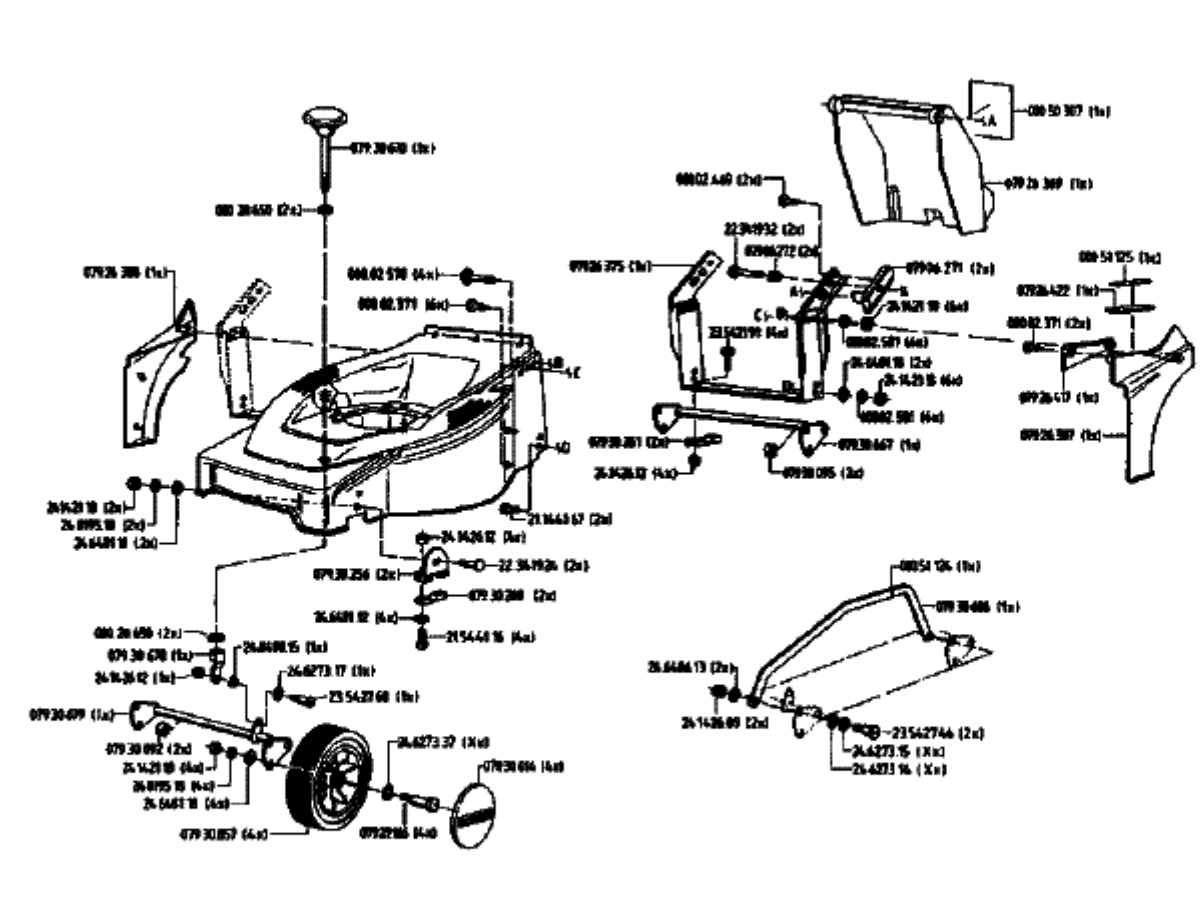HB 48 L > 02814.01 (1993) > GRUNDGERÄT