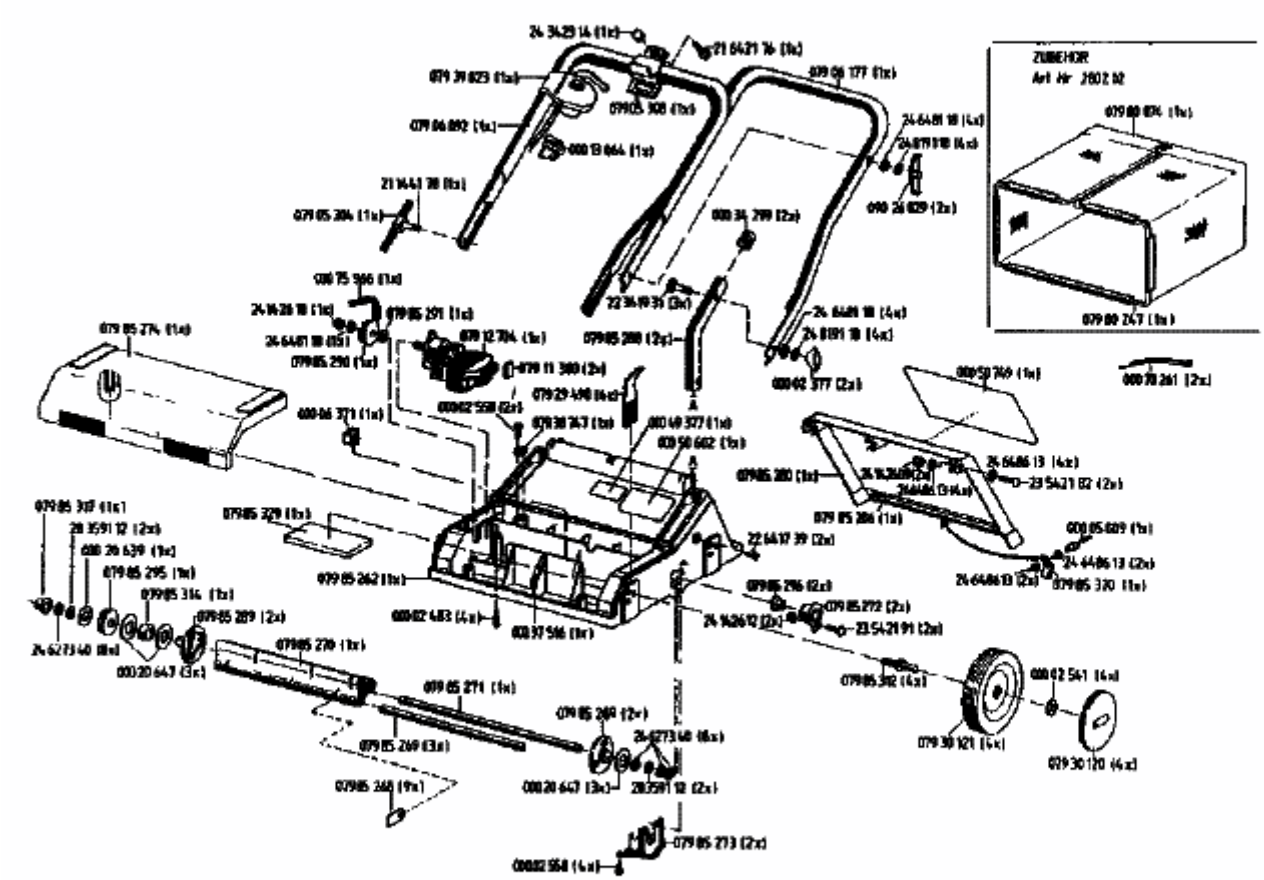128 VE > 02805.04 (1993) > GRUNDGERÄT