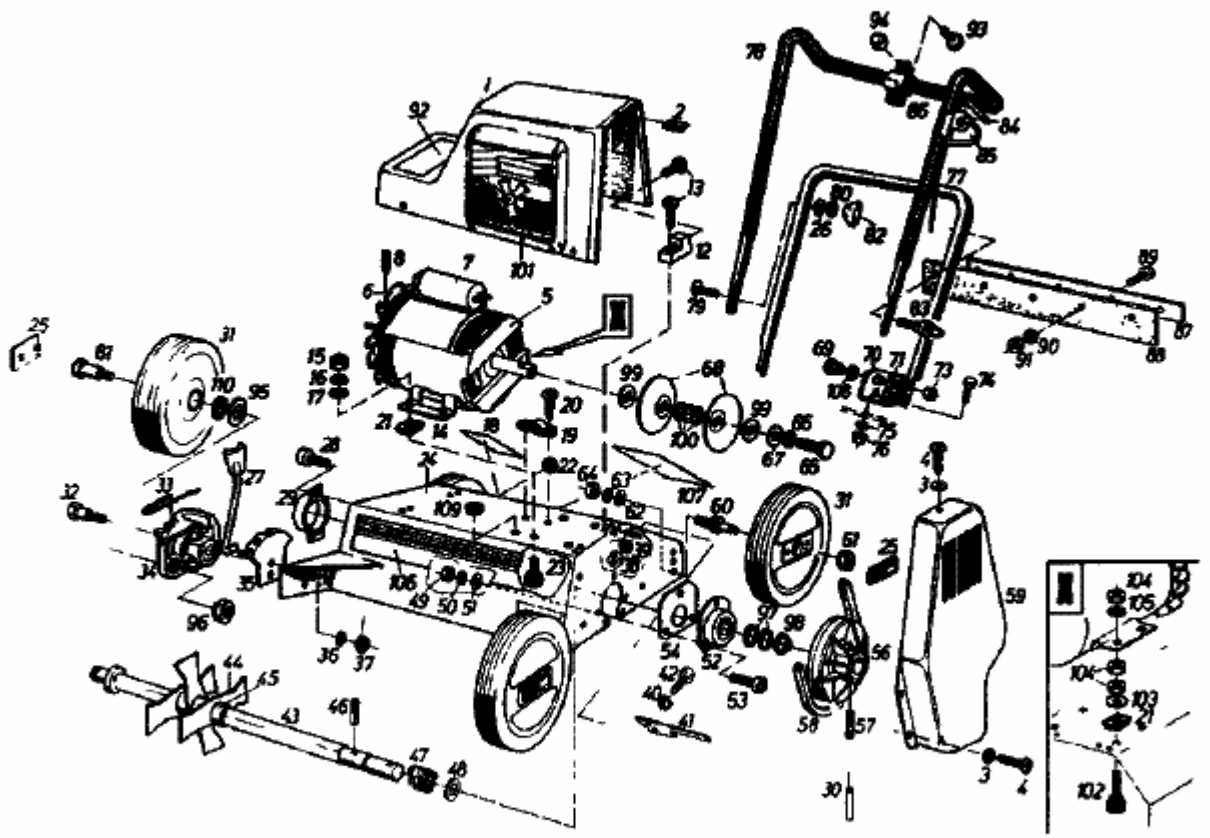VS 40 E > 02699.06 (1986) > GRUNDGERÄT