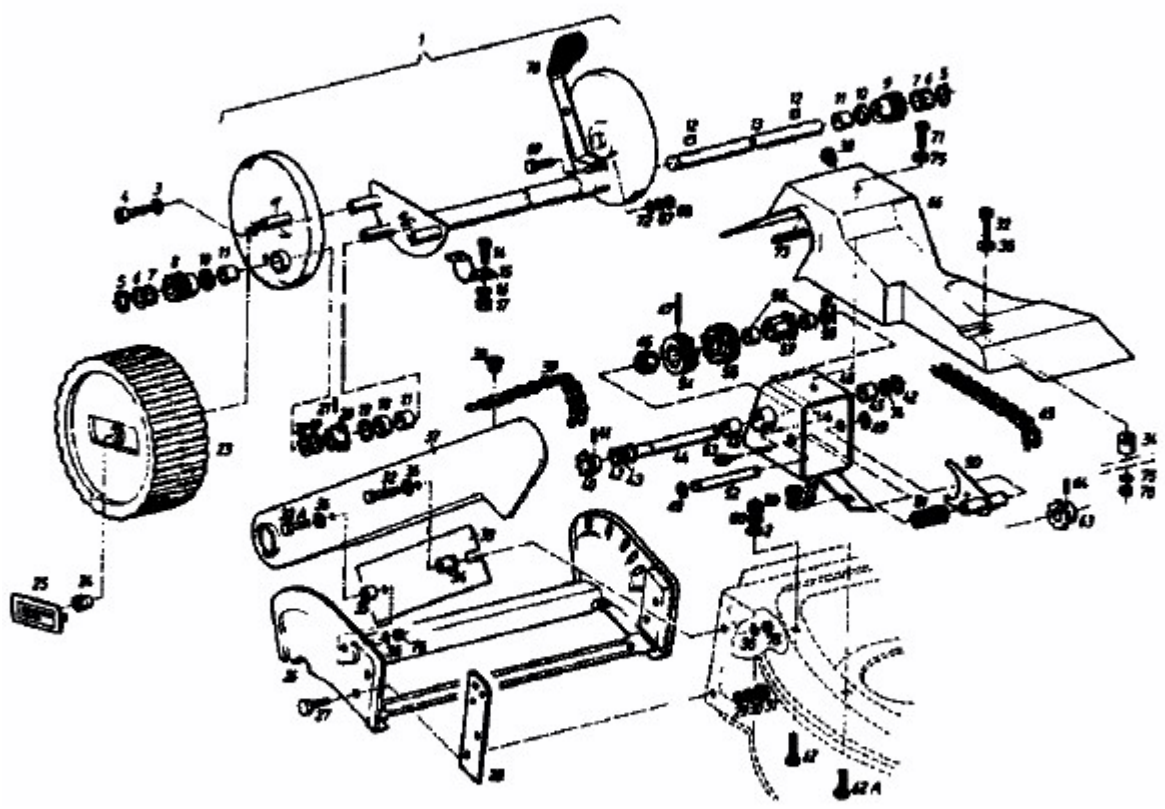245 HR 4 > 02647.05 (1988) > FAHRANTRIEB, RÄDER