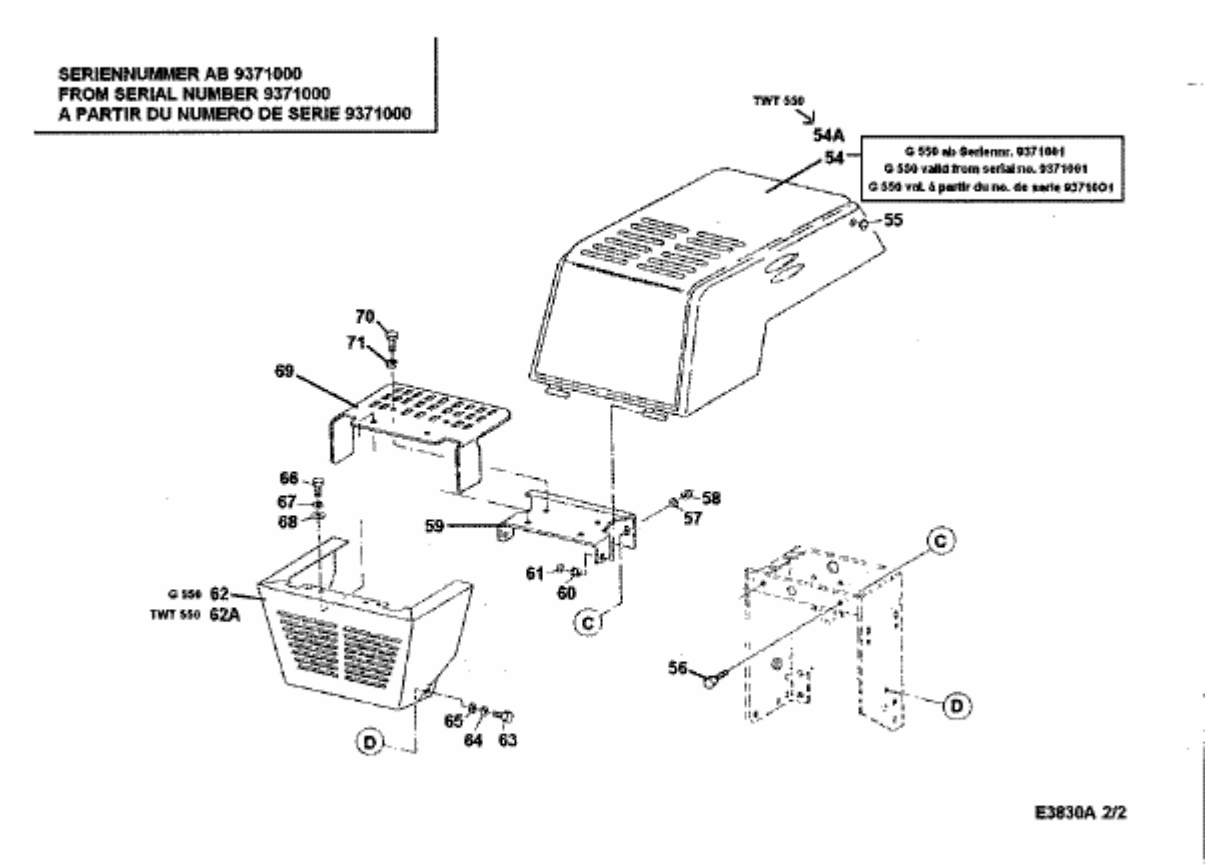
SERIENNUMMER AB 9371000
FROM SERIAL NUMBER 9371000
A PARTIR DU NUMERO DE SERIE 9371000
TWT 550
54A
54
G 550 ab Seriennr. 9371001
G 550 valid from serial no. 9371001
G 550 val. à partir du no. de serie 9371001
55
70
71
69
66
67
68
59
58
57
61
60
C
G 550 62
TWT 550 62A
56
C
D
65
64
63
D
E3830A 2/2