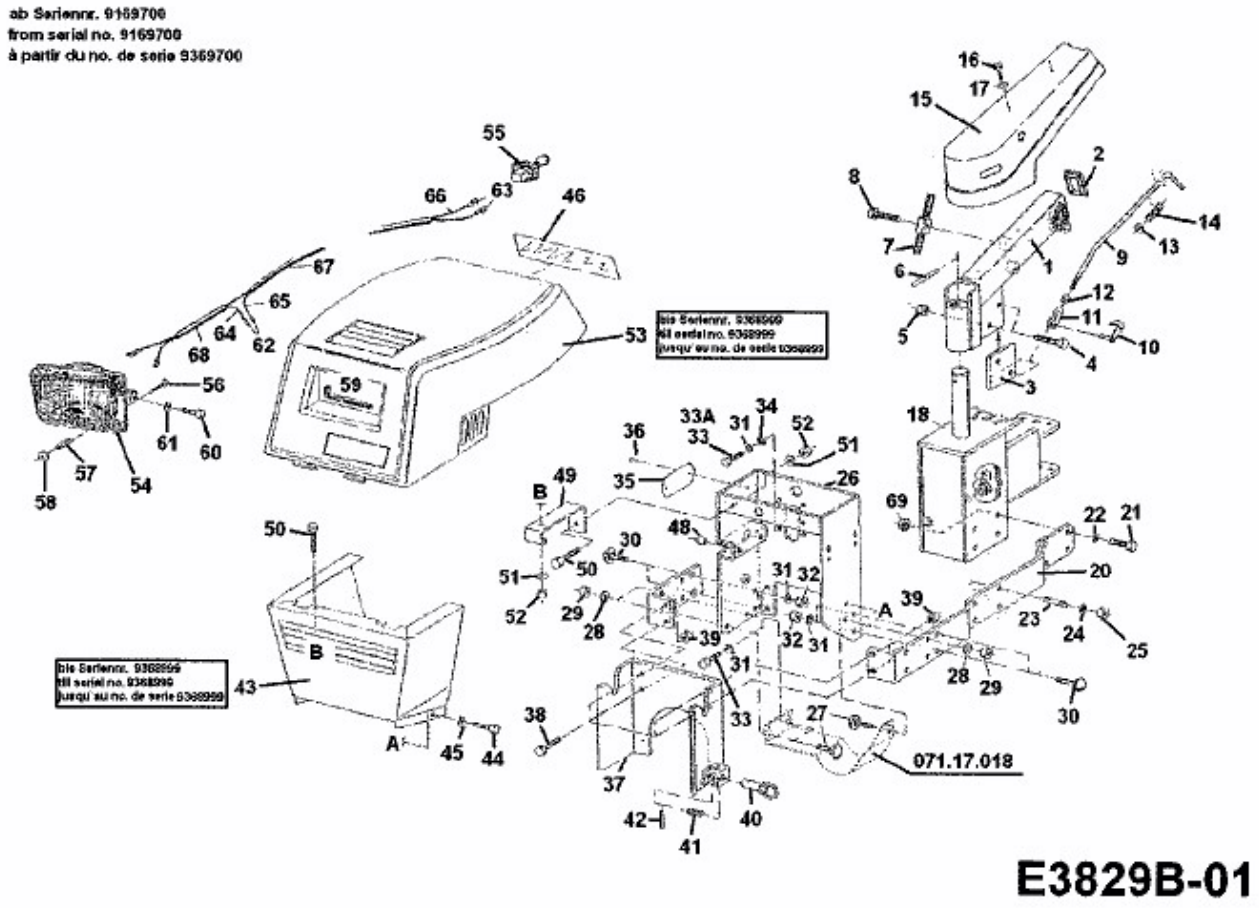G 650 > 00026.01 (1988) > MOTORHAUBE, UNTERHOLM