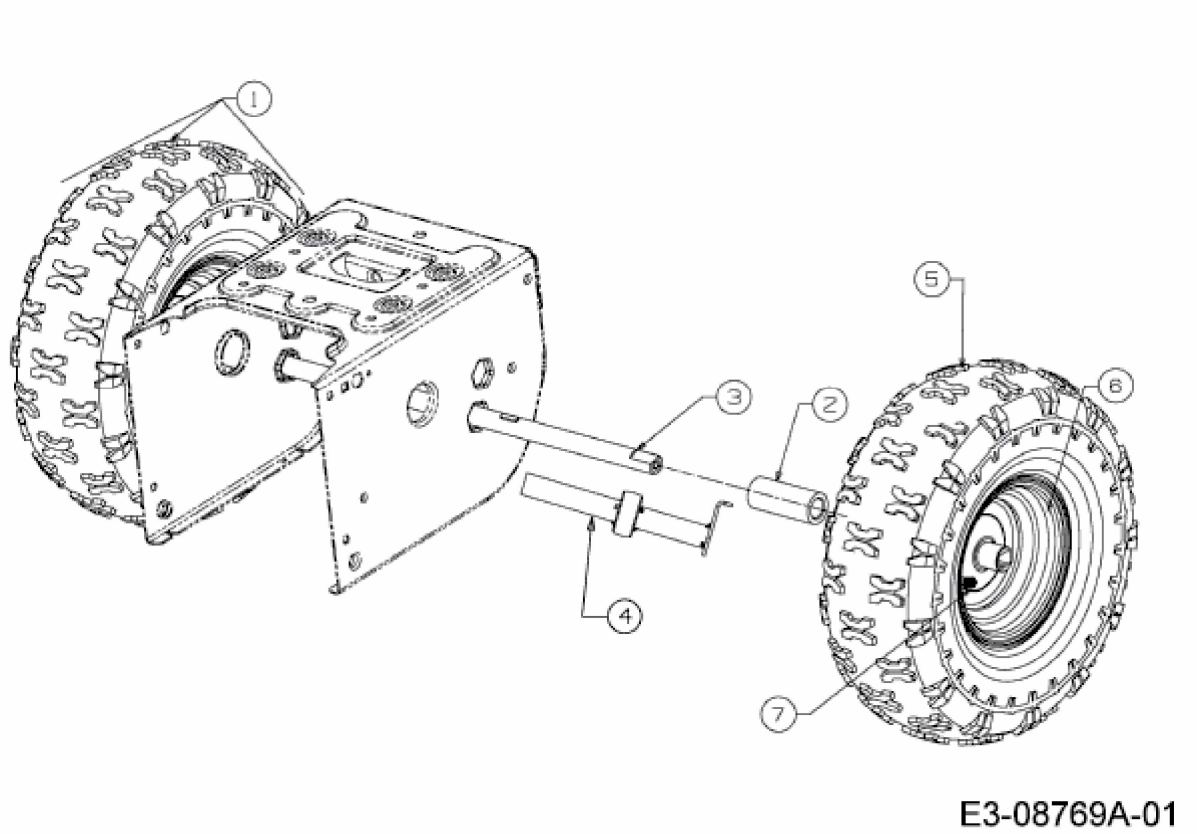
1
2
3
4
5
6
7
E3-08769A-01