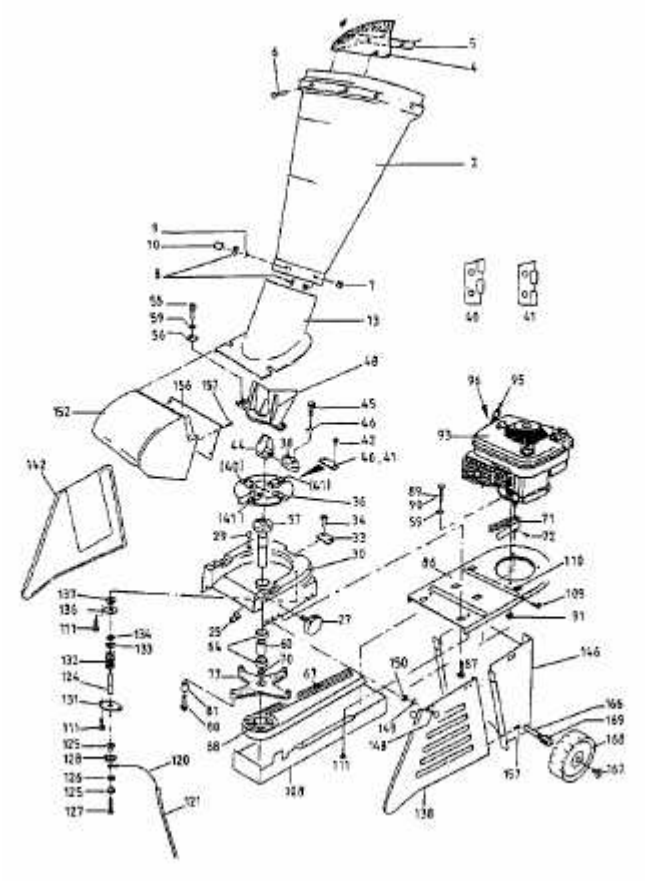BM 300 B > 24A-7332651 (1999) > GRUNDGERÄT