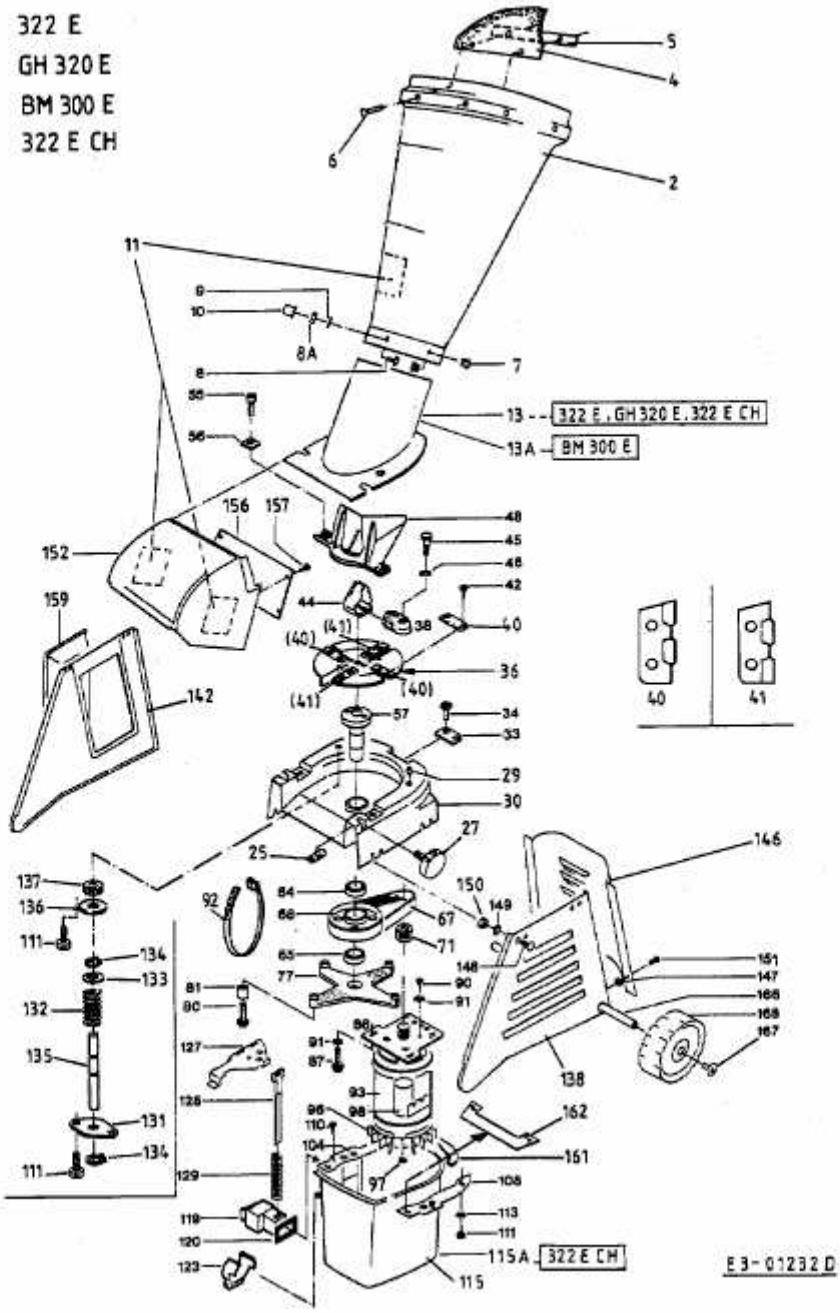322 E > 24A-732N664 (2003) > GRUNDGERÄT