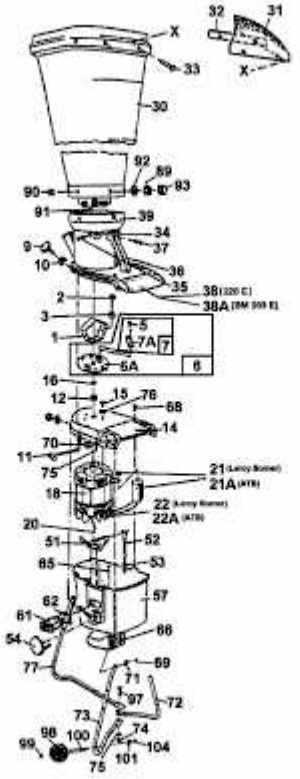BM 203 E > 24A-721M651 (1998) > GRUNDGERÄT