463 > 24A-463B678 (2005) > GRUNDGERÄT

463 24A-463B678
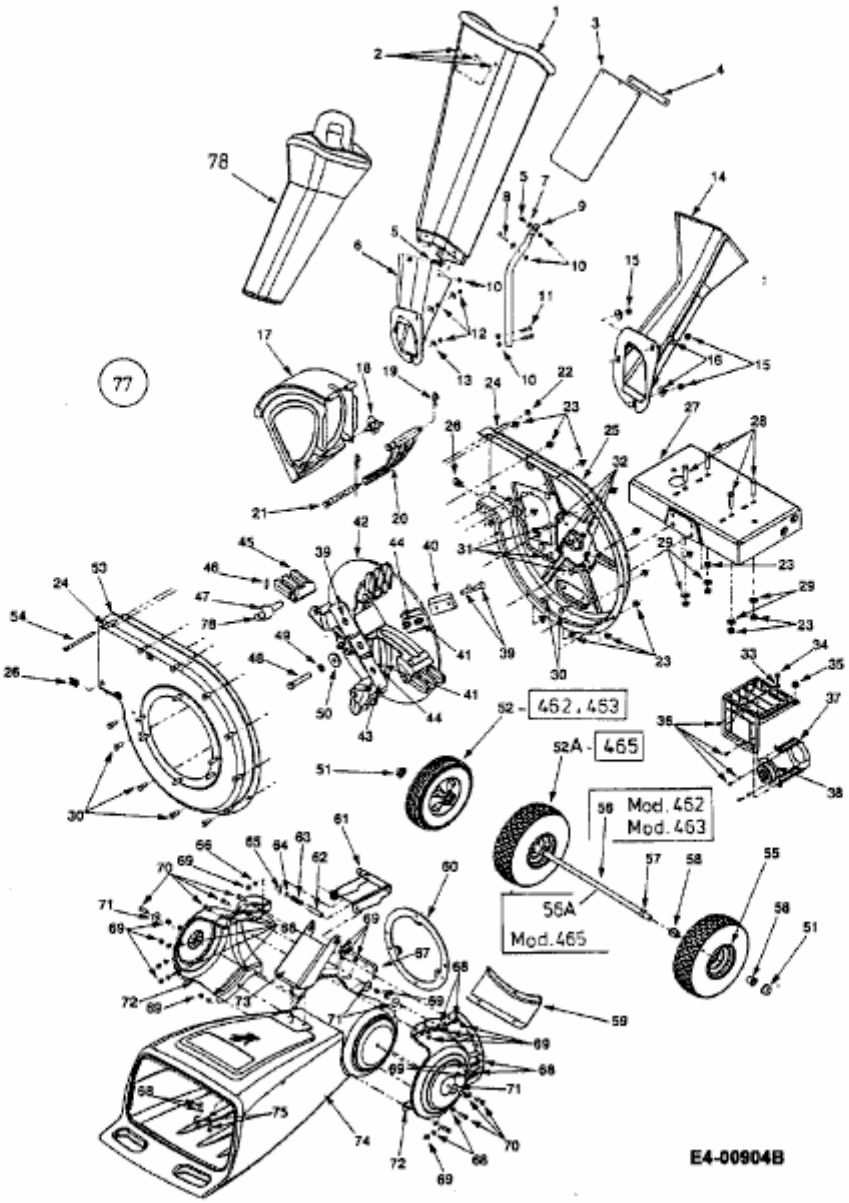
465 24A-465A678