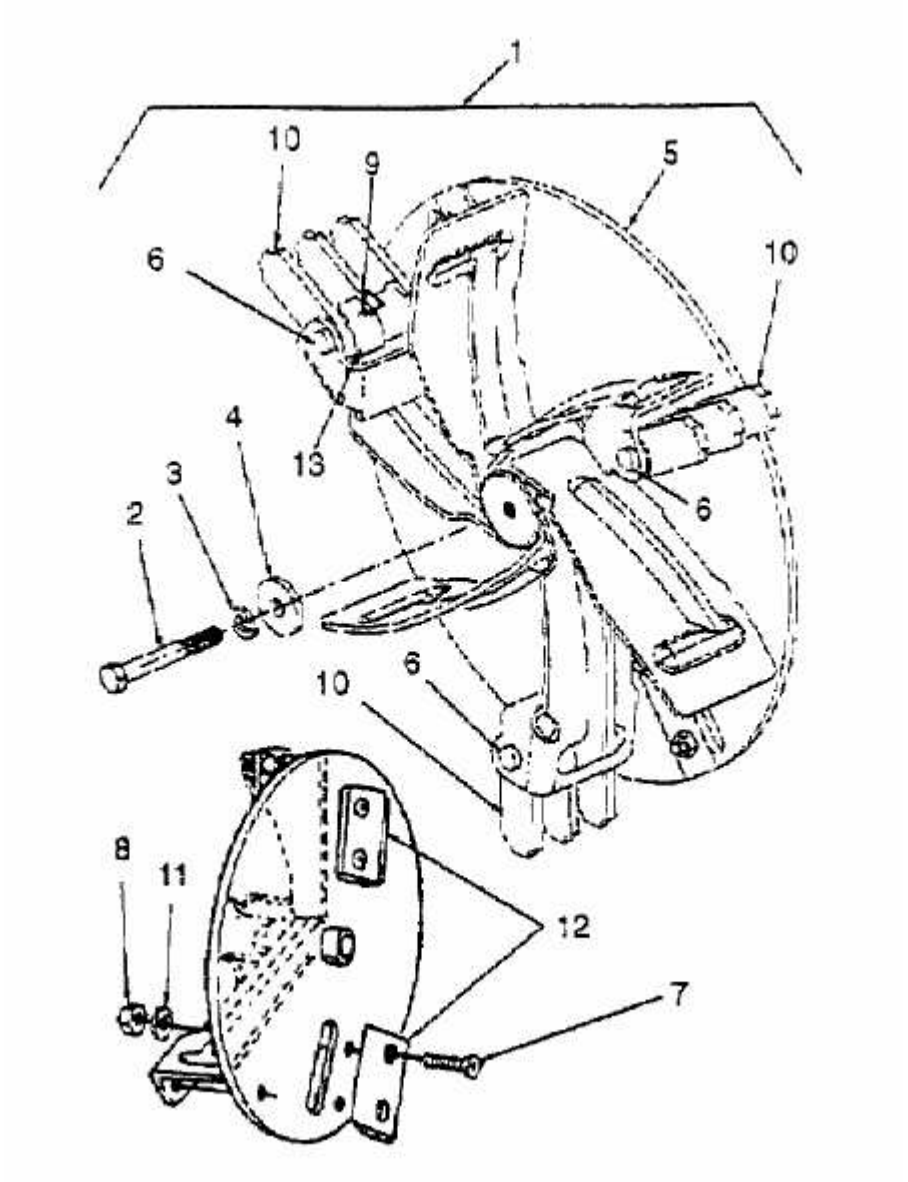203 B > 24A-203B604 (1999) > MESSERTRÄGER MIT MESSERN