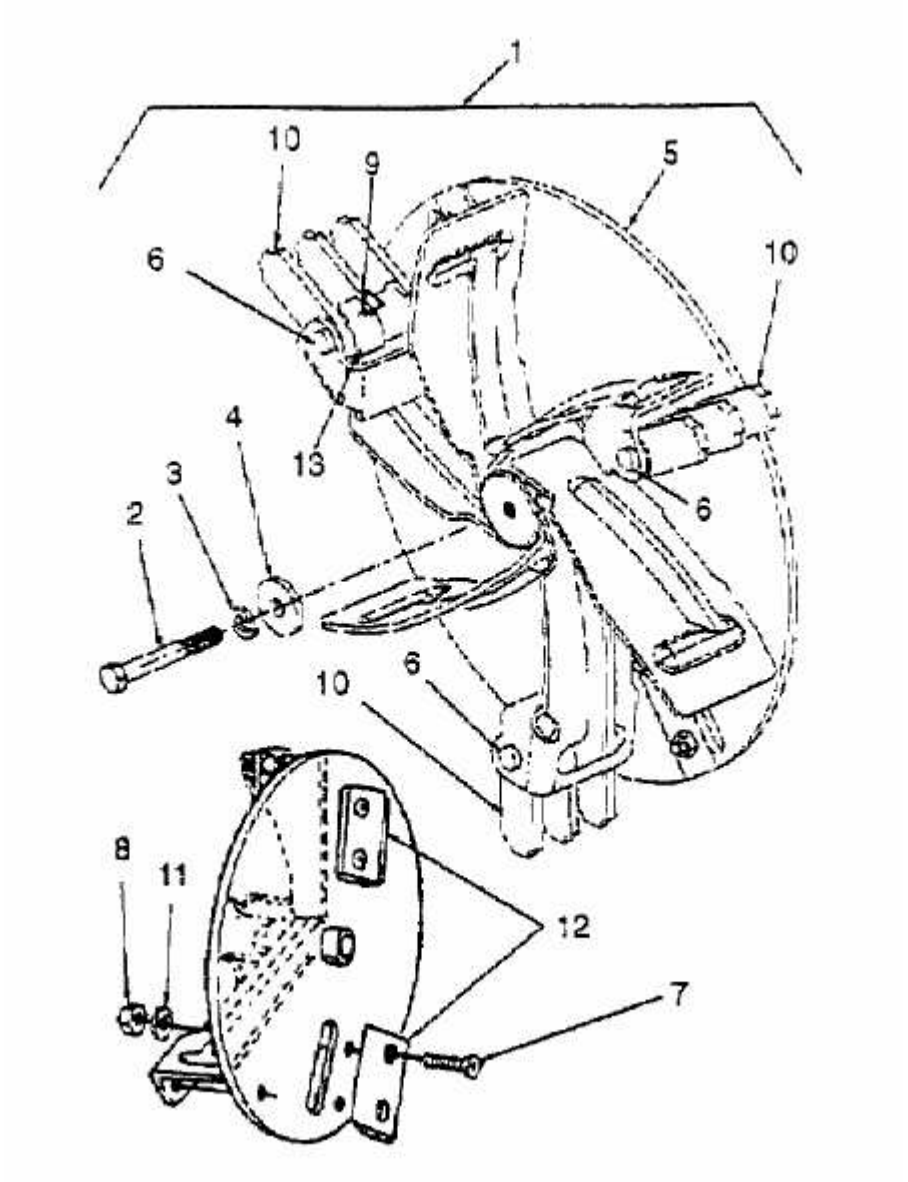
1
10
9
5
6
10
4
13
3
6
2
6
10
8
11
12
7