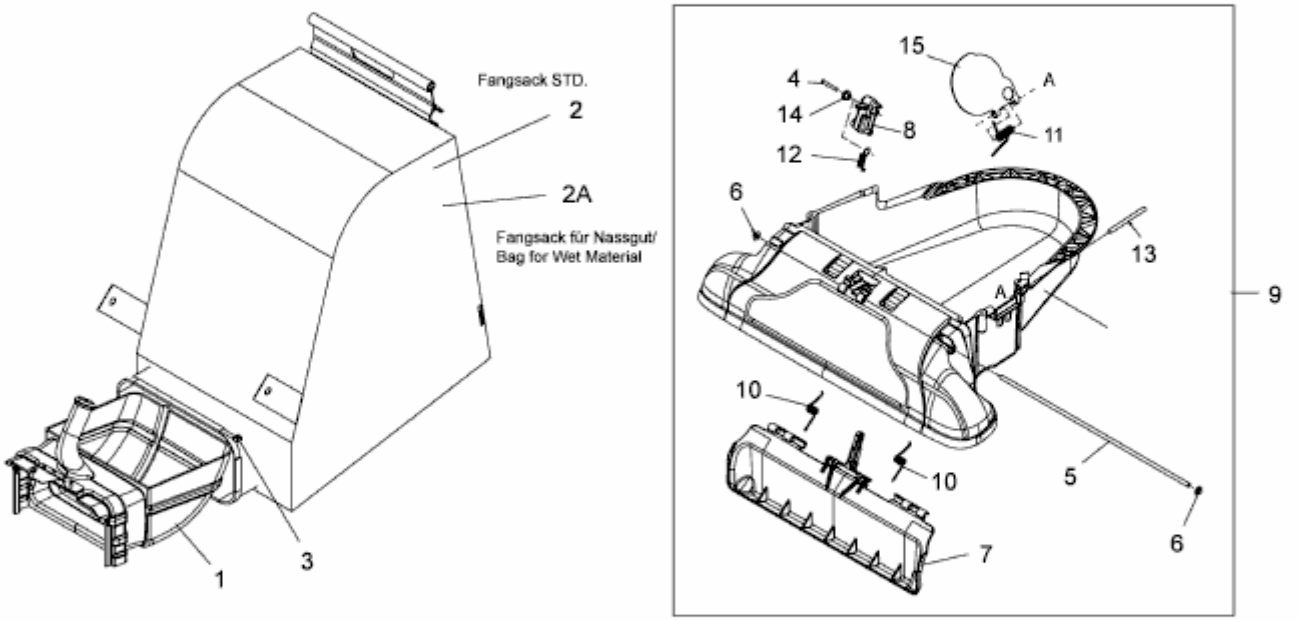
Fangsack STD.
2
2A
Fangsack für Nassgut/
Bag for Wet Material
1
3
15
4
14
8
11
12
A
6
13
9
10
10
5
7
6

E3-07760A-01