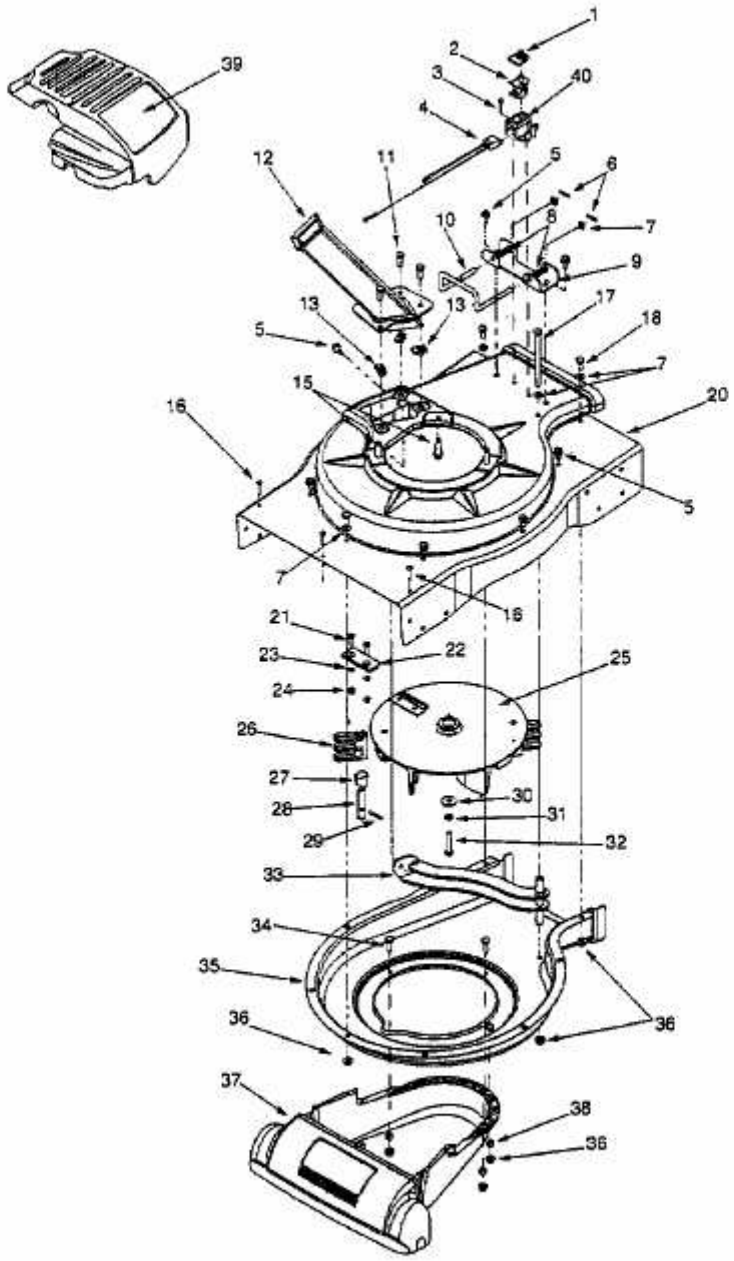VCS 030 D > 24A-030D643 (2001) > MESSERTRÄGER MIT MESSERN, SAUGMAUL