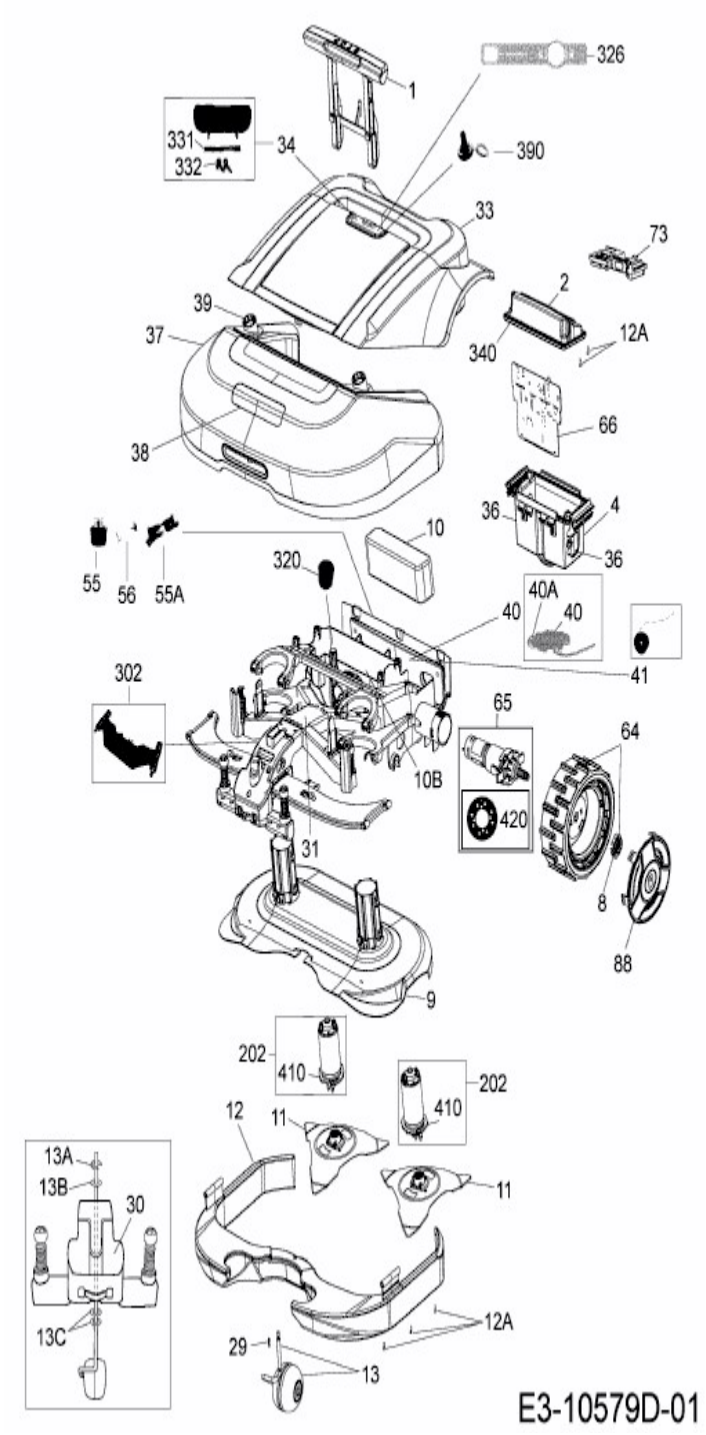
326
1
331
332
34
390
33
73
2
39
37
340
12A
66
38
36
4
10
36
55
56
55A
320
40A
40
40
41
302
65
64
10B
420
31
8
88
9
202
410
202
410
12
11
11
13A
13B
30
13C
12A
29
13
E3-10579D-01