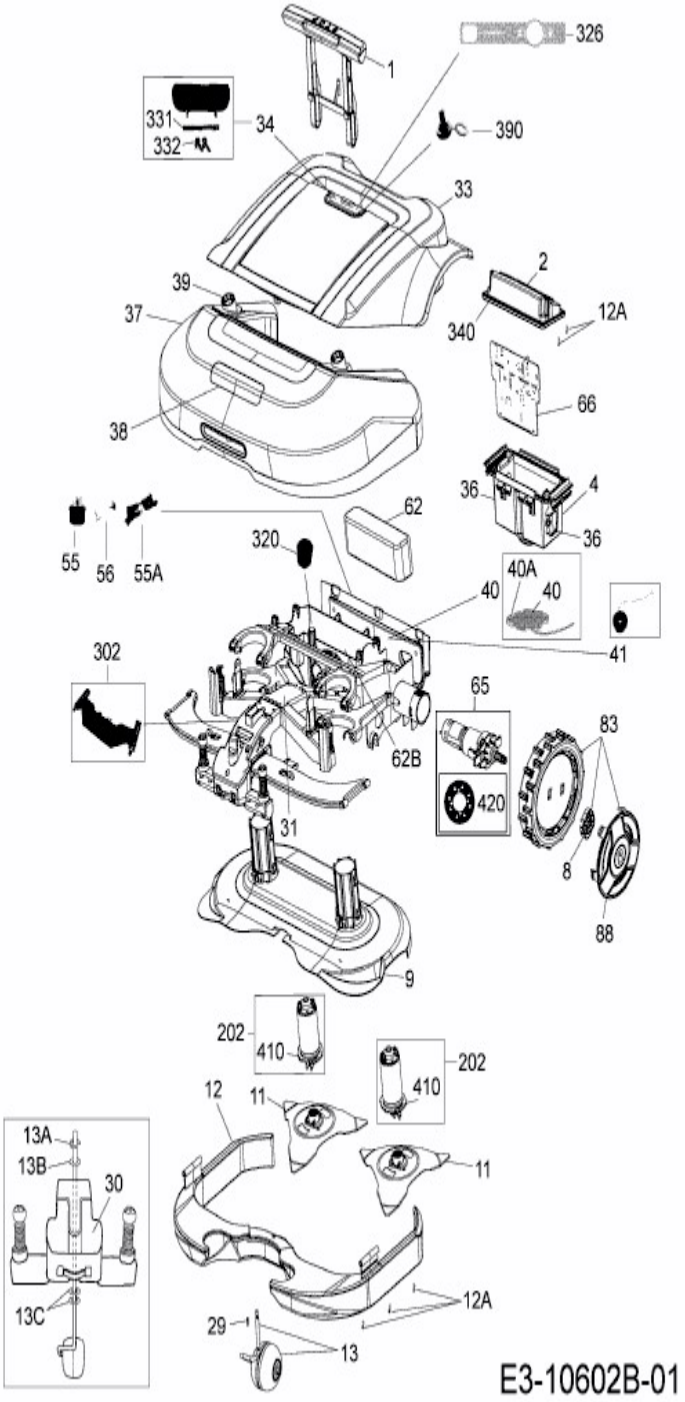RS 615 U (White) > 22ASBW-A619 (2018) > Elektromotore, Gehäuse, Messer, Räder