BIG RED 20" > 21AE682W766 (2016) > GETRIEBE FRÄSANTRIEB

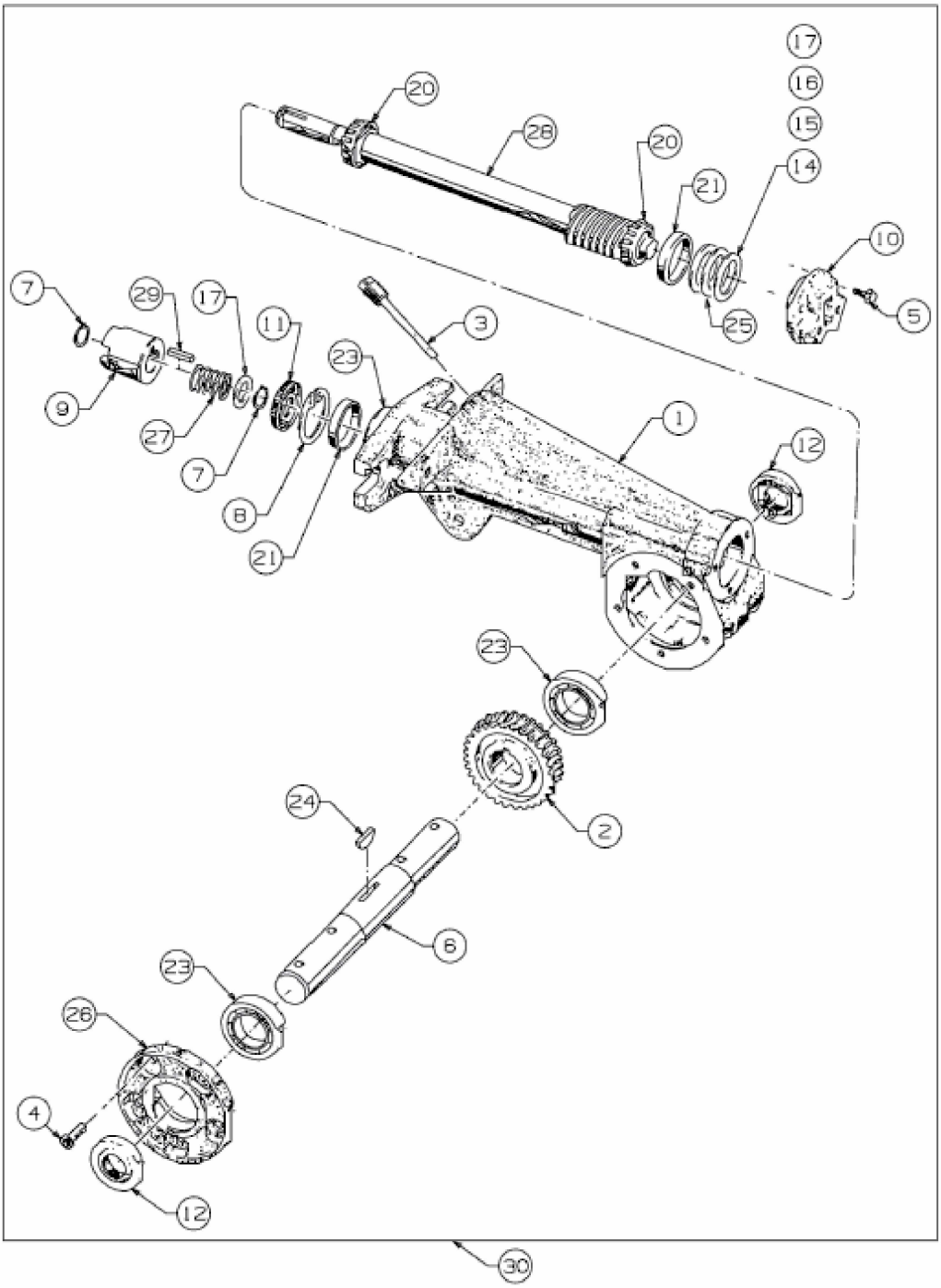

E3-09860A-02