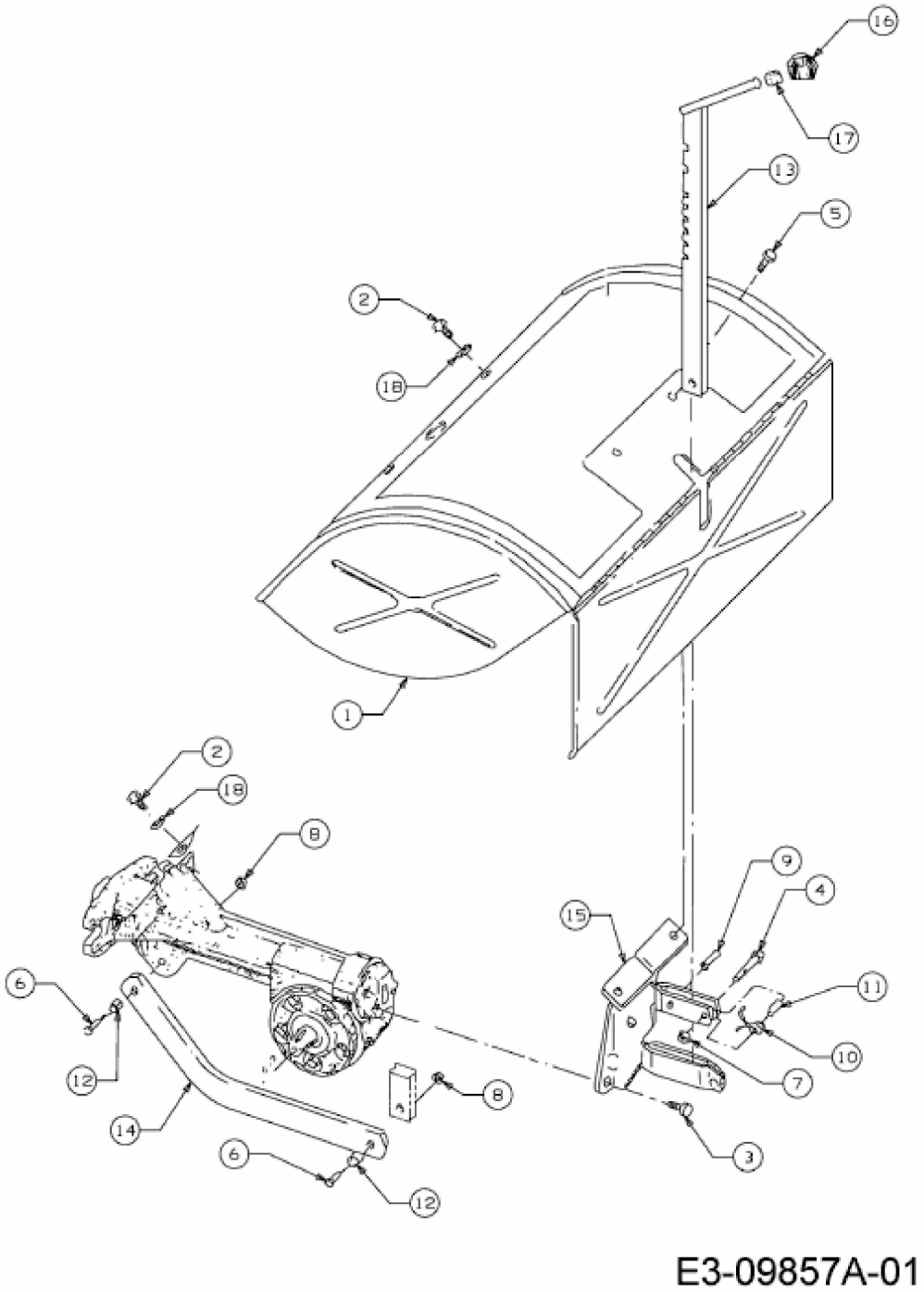BIG RED 20" > 21AE682W766 (2016) > FRÄSGEHÄUSE