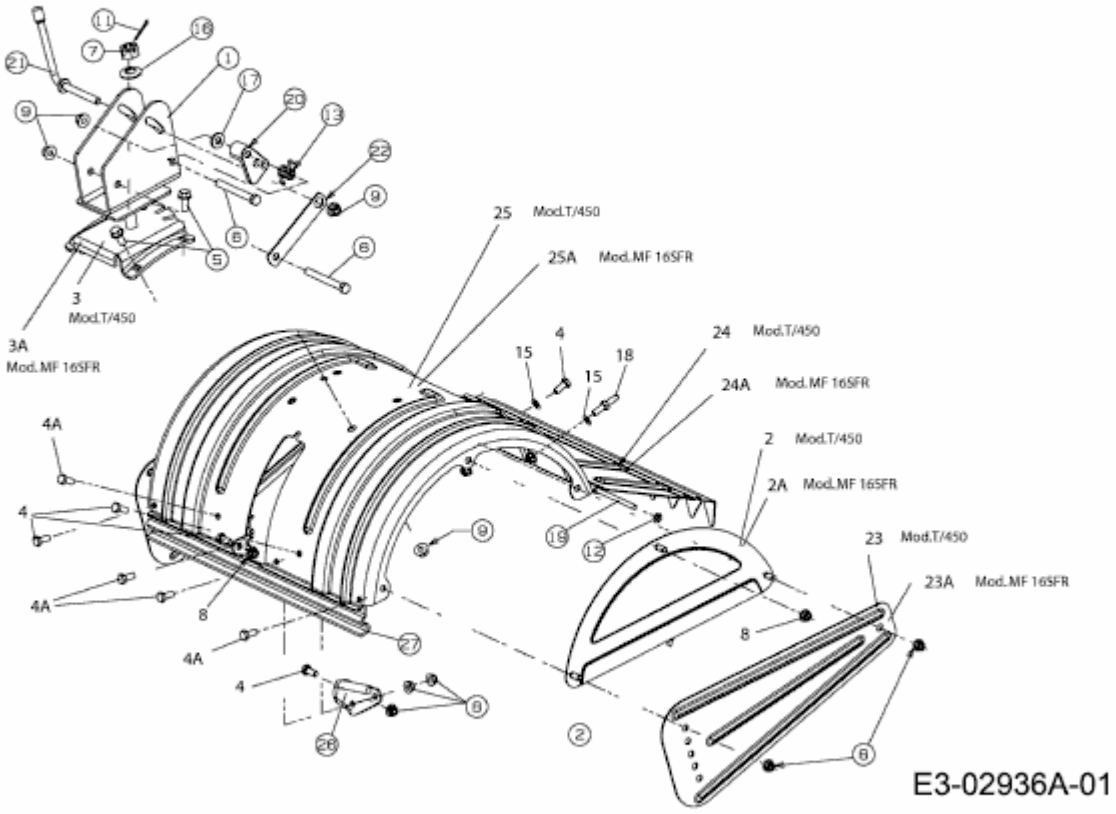MF 16 SFR > 21AB454B695 (2008) > SCHUTZDACH