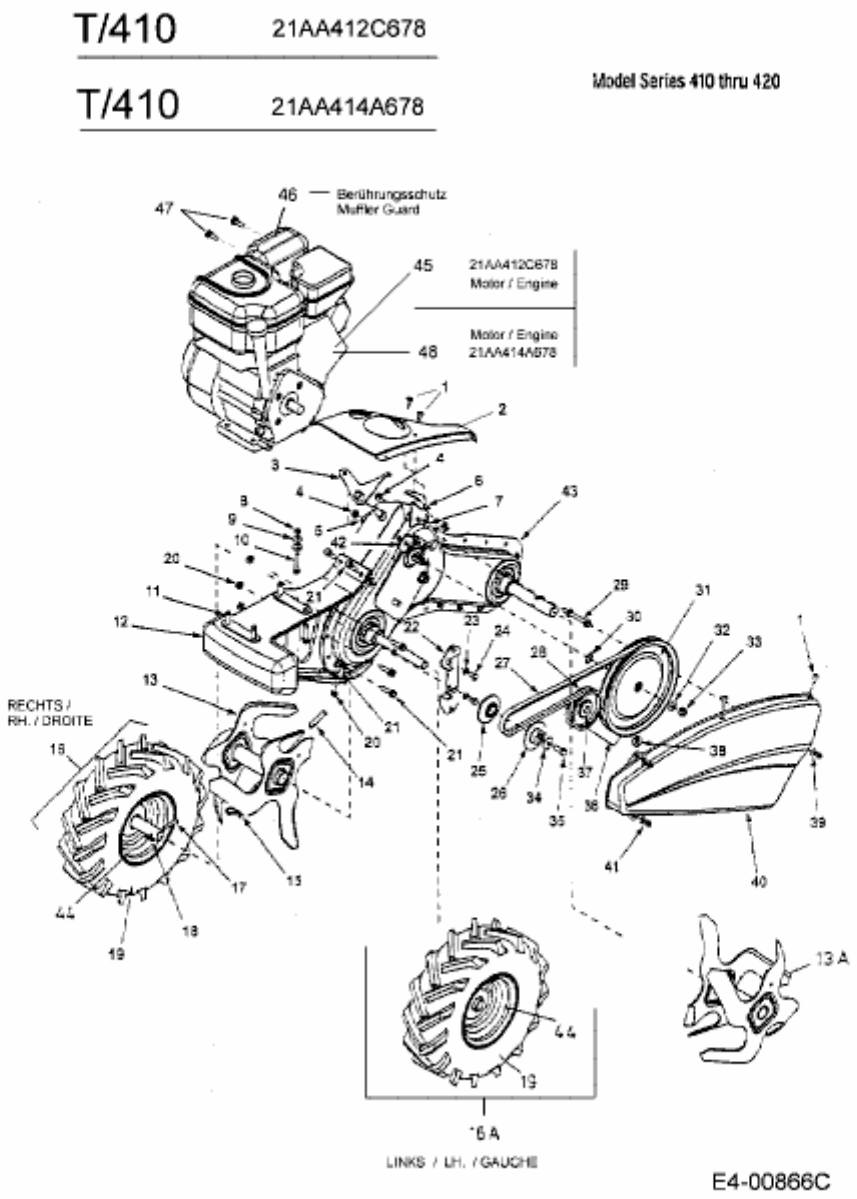
T/410 21AA412C678
T/410 21AA414A678
Model Series 410 thru 420
46 Berührungsschutz
Muffler Guard
47
45 21AA412C678
Motor / Engine
48 Motor / Engine
21AA414A678
RECHTS /
RH. / DROITE
16 A
LINKS / LH. / GAUCHE
13 A
E4-00866C