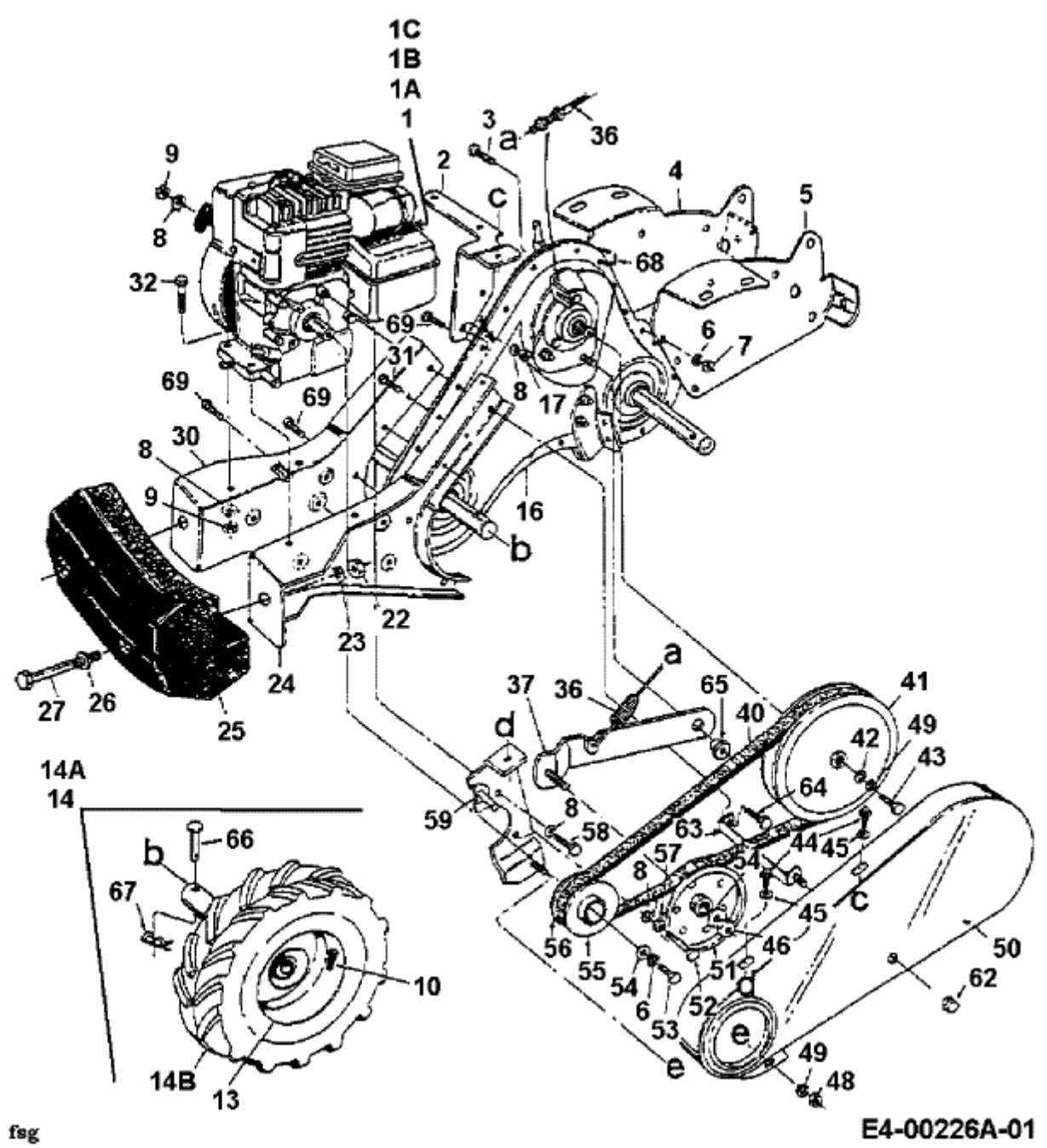T/430 > 21A-430-678 (1997) > FAHRANTRIEB