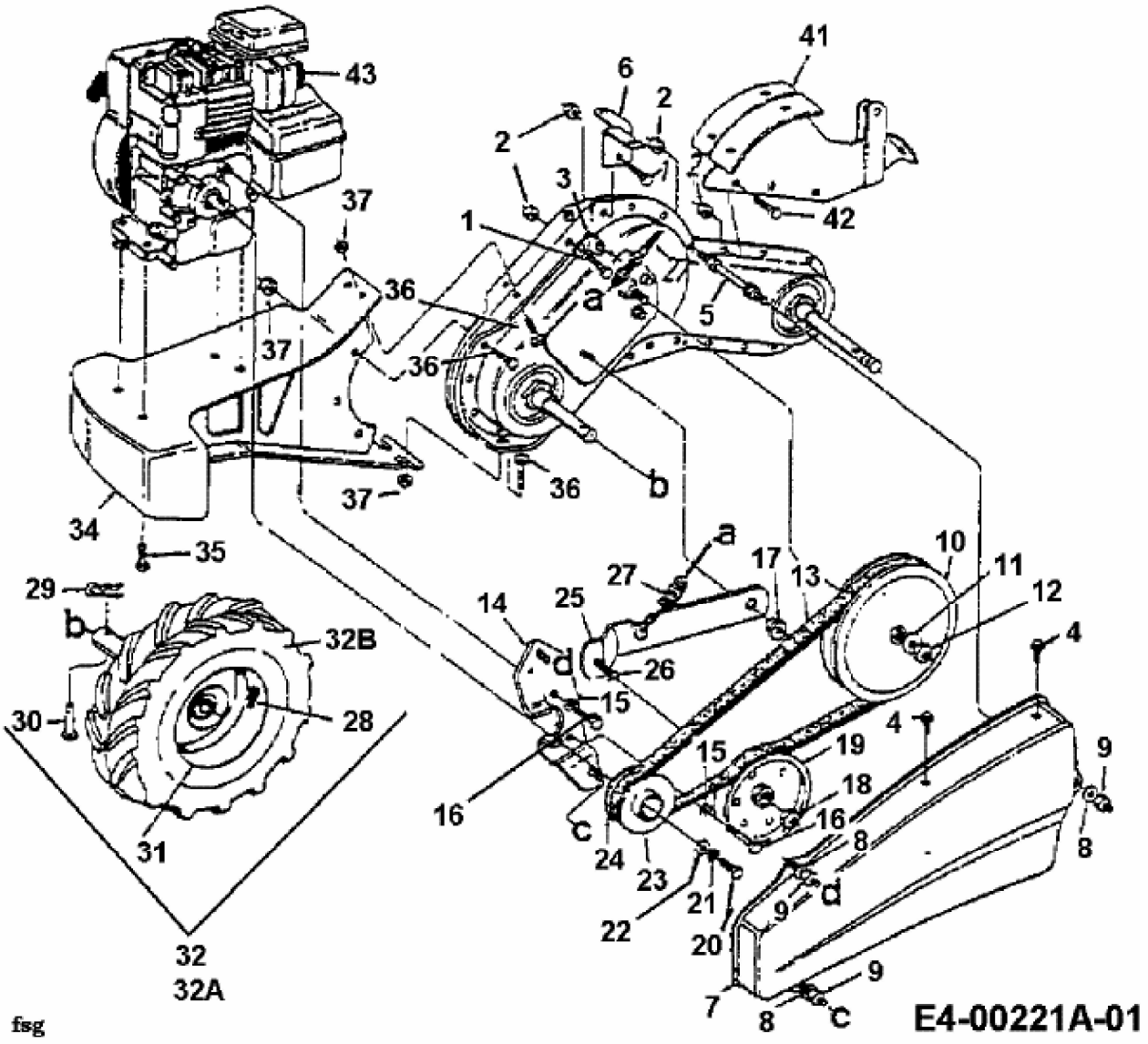
43
41
6
2
2
3
42
37
1
36
a
5
37
36
36
b
37
34
35
a
10
17
13
11
27
12
29
25
14
b
32B
d
26
4
15
30
28
4
15
19
9
18
16
16
8
8
c
24
23
21
d
9
22
20
31
32
32A
9
7
8
c
E4-00221A-01
fsg