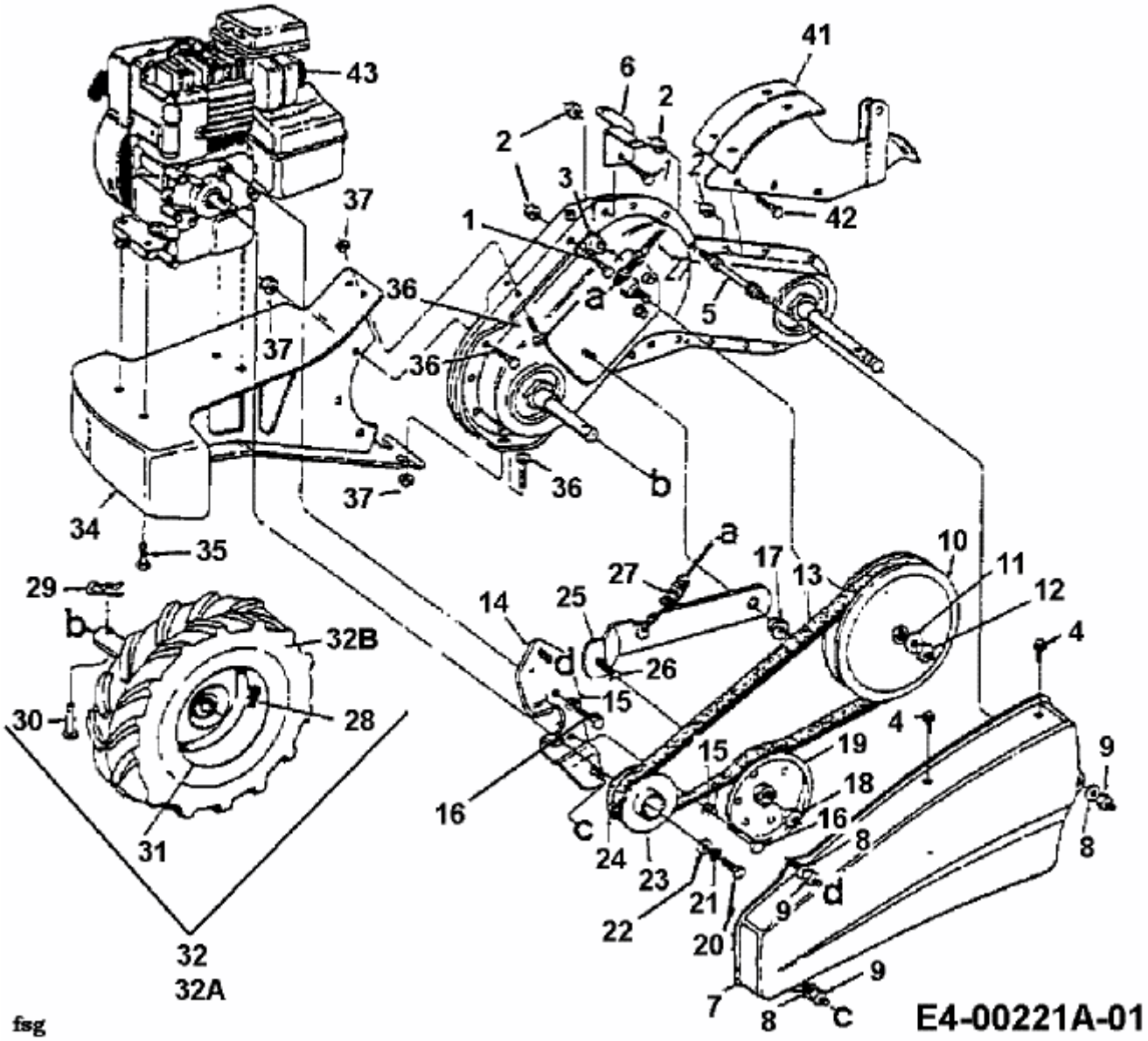
43
41
6
2
2
3
2
42
1
37
36
a
5
37
36
36
b
37
34
35
a
17
13
10
11
12
29
27
14
25
4
b
32B
d
26
30
28
15
4
9
15
19
18
16
16
8
8
c
24
23
21
d
9
22
20
32
32A
9
7
8
c
E4-00221A-01
fsg