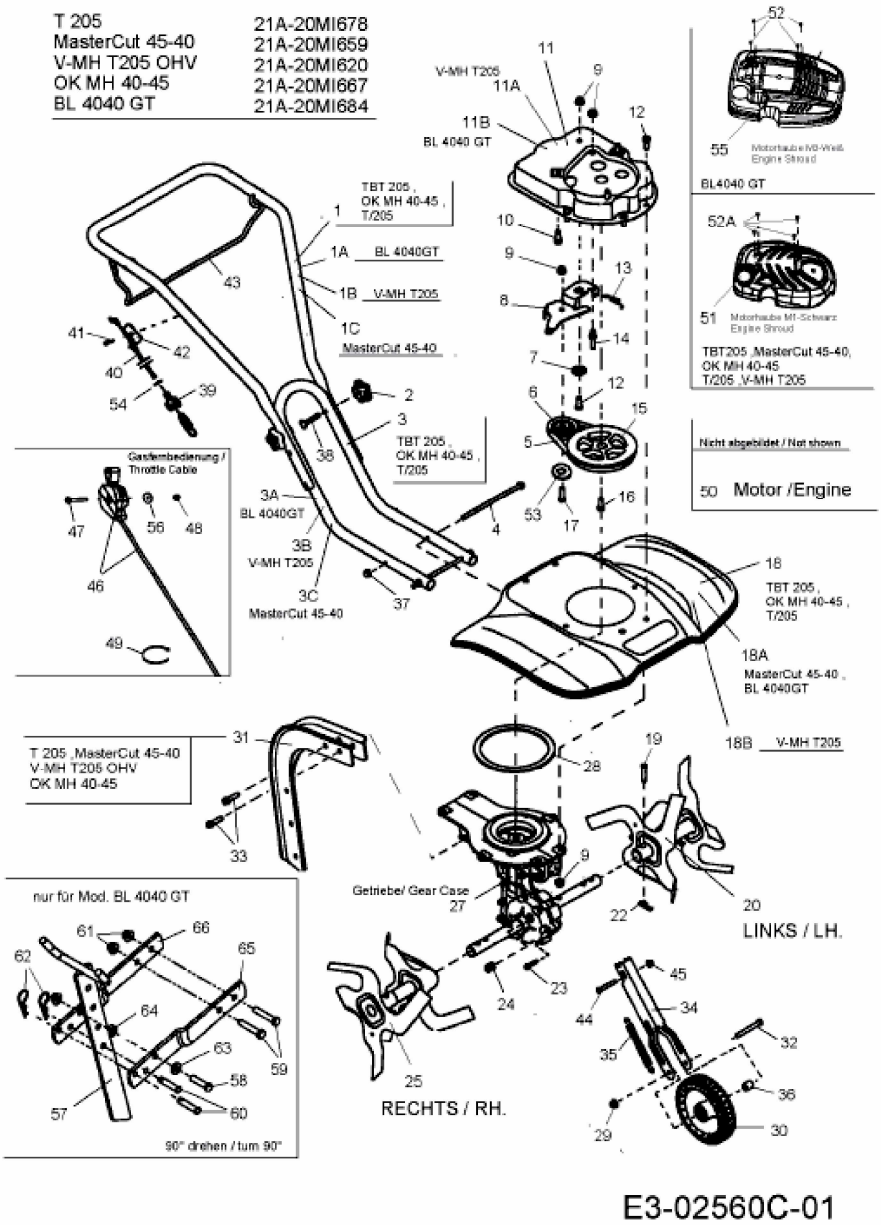MH 40-45 > 21A-20MI667 (2009) > GRUNDGERÄT