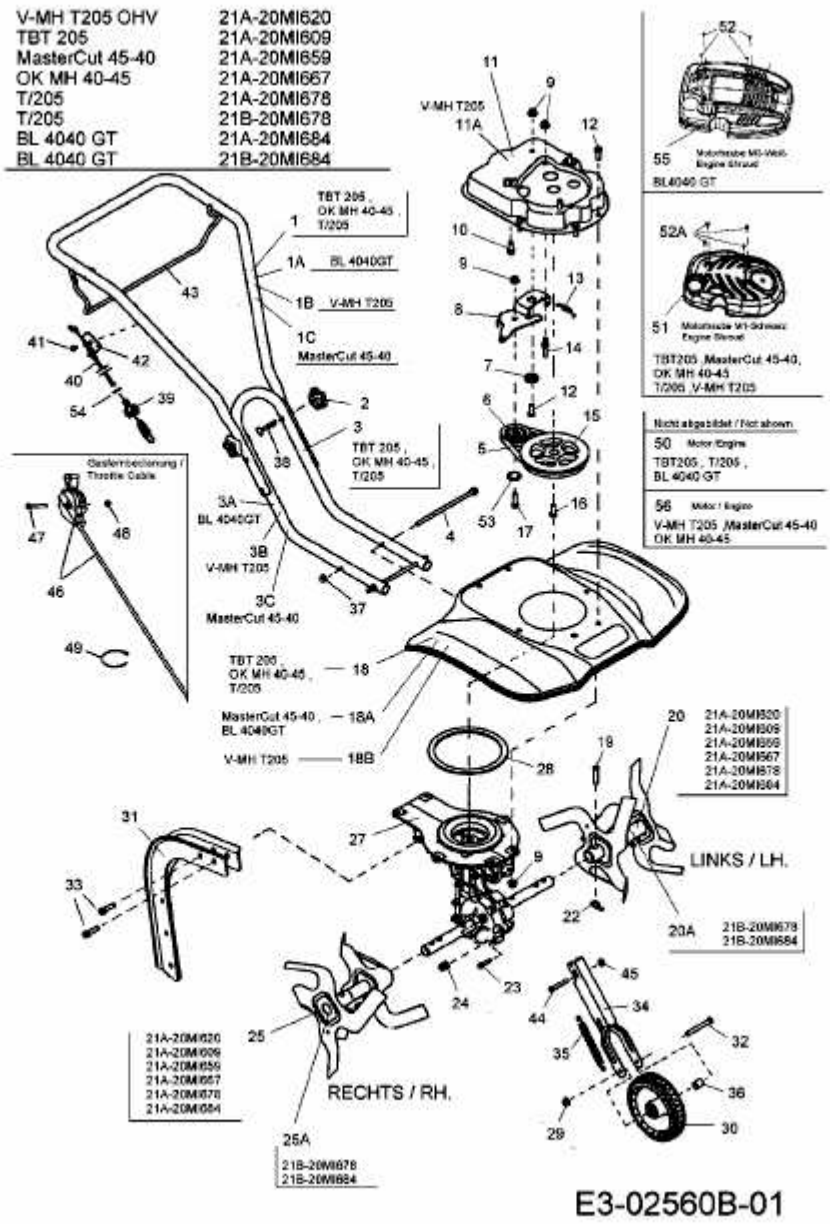MC 45-40 > 21A-20MI659 (2008) > GRUNDGERÄT