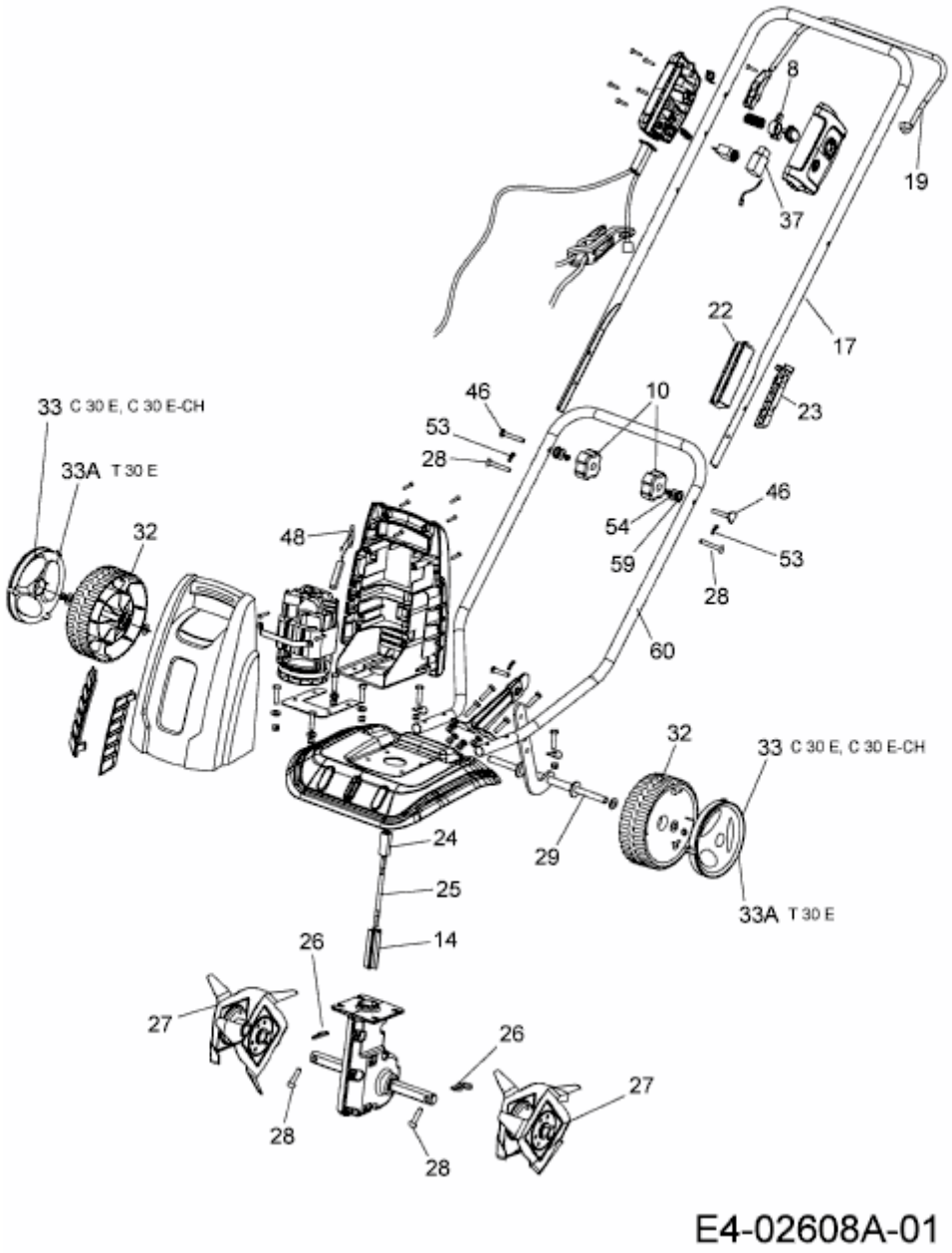C 30 E > 21A-106BC50 (2014) > GRUNDGERÄT